ИНФОРМАЦИЯ ЗА ПРОДУКТА

AGILA TWIN

2977PJO075P50

EAN 4031582302929



Изображението може да се различава от оригиналния продукт

ИЗПЪЛНЕНИЕ

Производителност на ролката	●●●○○
Шум от движение	●●●●○
Привличане	●●●○○
Устойчив на корозия	●●●○○

ОСНОВНИ АТРИБУТИ

Име на продукта	Agila twin
Тип	Въртящ се Колело с Пълно заключване
Стандартен	EN12530 – Изделителни колела
Товароносимост при 3 км/ч	100 kg
Електропроводим	Не
Неръждаемост	Не
Статичен Товароносимост	200 kg
Температурен диапазон (минимален)	-20 °C
Температурен диапазон (максимален)	60 °C
Обща височина	102 mm
Обща ширина	71 mm
Общо тегло	0.7 kg

ВИЛКА

Материал на корпуса	Стоманен лист, среден
Форма Вилица	Вилка на две Колело
Въртящ се лагер	Две състезания с топка
Цвят	Синьо покритие
Изместване	31.3 mm
Радиус на завъртане	99 mm
Интерференция при завъртане	198 mm
Диаметър на купол	65 mm

КОЛЕЛО

Материал на тялото	Полипропилен
Материал на реазбата	Термопластичен каучук
Лагер	Плъзгащ лагер
Цвят на Колело	Сребърно сиво (RAL7001)
Предпазители за резби	Без предпазно устройство за резба
Диаметър	75 mm
Ширина на Резба	25 mm
Ширина на тялото	25 mm
Твърдост на Резба (A)	87 Бръснач A

ПРИЛЯГАНЕ

Тип на фитинга	Правоъгълна плака
Дължина на плаката	77 mm
Ширина на плаката	67 mm
Дължина на отвора на плаката (минимална)	46.5 mm
Дължина на отвора на плаката (максимална)	51.5 mm
Ширина на отвора на плаката (минимална)	56 mm
Ширина на отвора на плаката (максимална)	61.5 mm
Диаметър на отвора на плаката	8.5 mm

© Copyright 2026 TENTE International GmbH

AGILA TWIN

2977PJO075P50

EAN 4031582302929

Номер на поръчката 00005376

Чертежи на продукта

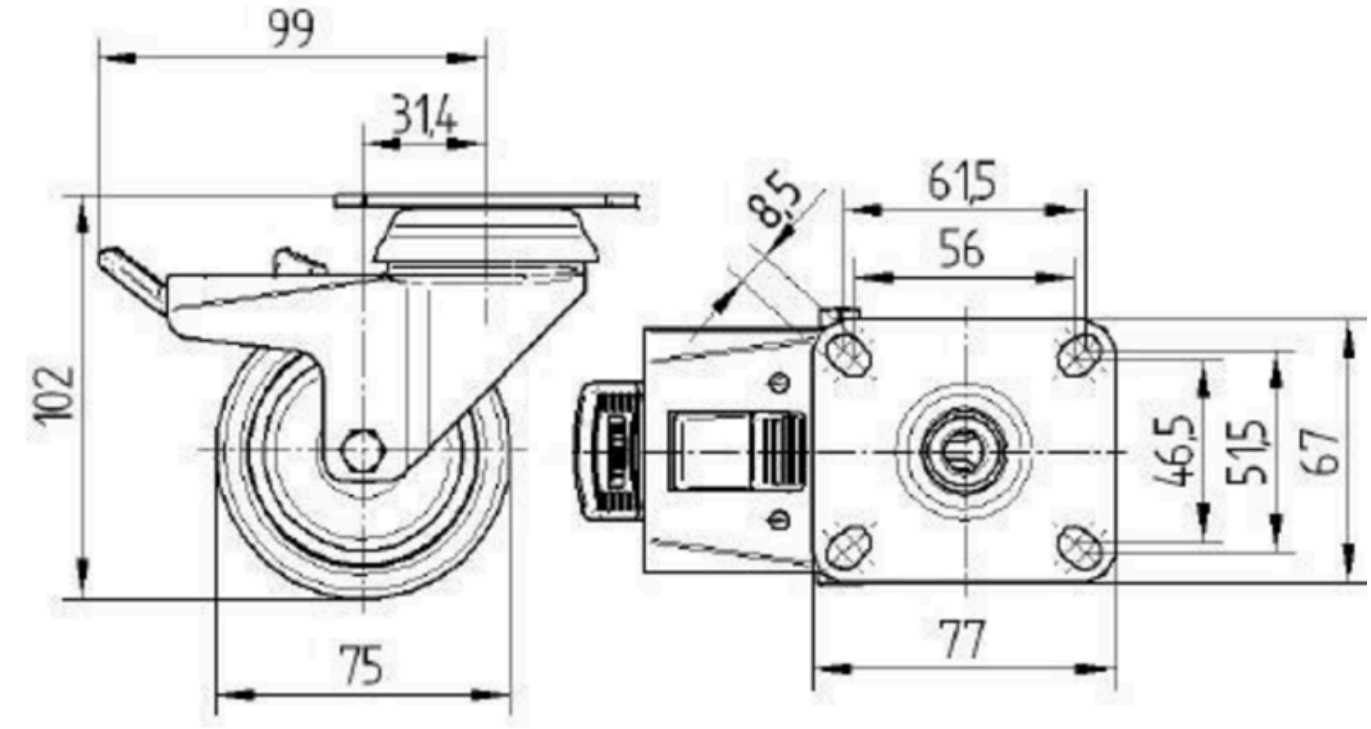

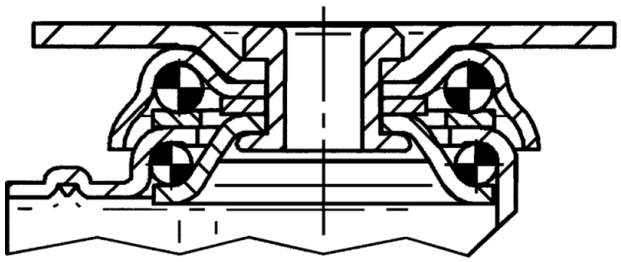

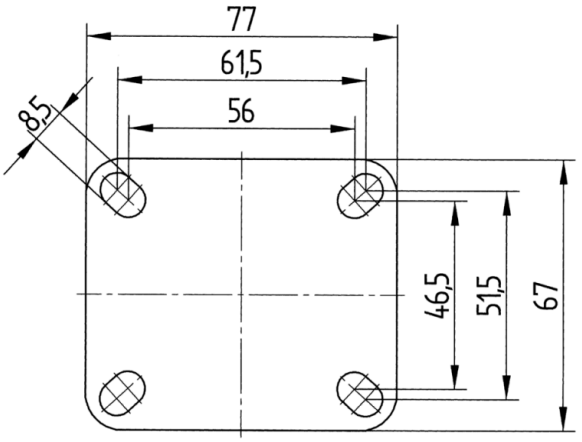

© Copyright 2026 TENTE International GmbH