INFORMACE O PRODUKTU

# AGILA

## 2477PNP125P30

EAN 4031582421972



Obrázek se může lišit od původního produktu

### VÝKON

| | |
|---|---|
| Valivý odpor | ●●●○○ |
| Hlučnost | ●●●○○ |
| Opotřebení | ●●●○○ |
| Odolné vůči korozi | ●●●○○ |

### ZÁKLADNÍ ATRIBUTY

| | |
|---|---|
| Název produktu | Agila |
| Typ | Otočné Kolečko s Totální brzda |
| Norma | EN12530 – Kolečka zařízení |
| Nosnost 3 km/h | 75 kg |
| Elektrické vodivé | Ne |
| Nerezové | Ne |
| Statická Nosnost | 150 kg |
| Rozsah teploty (minimální) | -20 °C |
| Teplotní rozsah (maximální) | 60 °C |
| Celková výška | 160 mm |
| Celková hmotnost | 0,87 kg |

### UCHYCENÍ

| | |
|---|---|
| Materiál pouzdra | Ocelový plech, střední |
| Tvar Vidlice | Široký |
| Otočné ložisko | dvouřadá kuličková dráha |
| Barva vidlice | Pasivováno modrou |
| Vyosení | 41 mm |
| Poloměr otáčení | 131 mm |
| Průměr otáčení | 262 mm |

### KOLO

| | |
|---|---|
| Tread hardness | měkký |
| Materiál středu | Polyprpylen |
| Materiál běhounu | Polyuretan, Napěněný |
| Ložisko | Přesné kuličkové ložisko |
| Ochranná krytka | S ložiskovým pouzdrem |
| Průměr | 125 mm |
| Šířka Běhoun | 32 mm |
| Tvrdost Běhoun (A) | 70 Shore A |

### MONTÁŽ

| | |
|---|---|
| Typ uchycení | Díra na šroub |
| Průměr otvoru uchycení | 11 mm |
| Informace | Kolečka lze namontovat pomocí standardních šroubů libovolné délky. |

© Copyright 2026 TENTE International GmbH

# AGILA

2477PNP125P30

EAN 4031582421972

BETTER MOBILITY. BETTER LIFE.

## Výkresy produktu

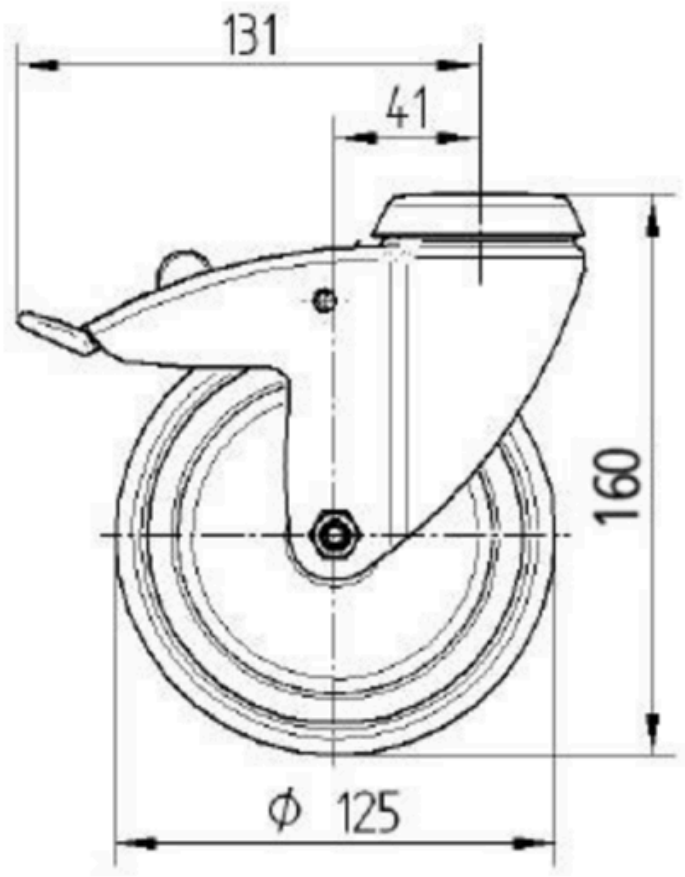


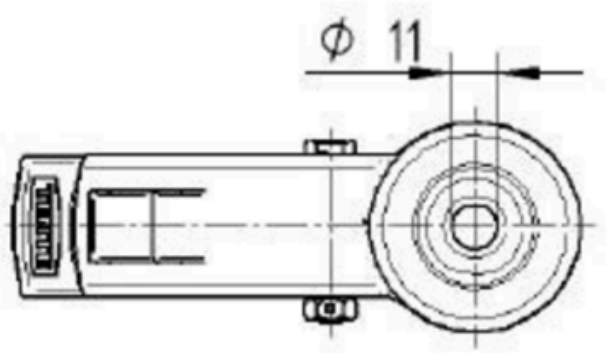


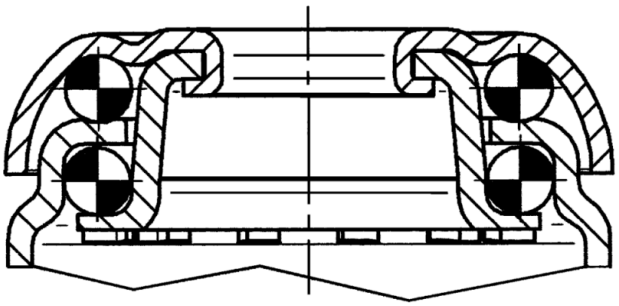

© Copyright 2026 TENTE International GmbH