INFORMACE O PRODUKTU

# AGILA

## 2470YGO125R05-28

EAN 4031582344356

Obrázek se může lišit od původního produktu

### VÝKON

| | |
|---|---|
| Valivý odpor | ●●●○○ |
| Hlučnost | ●●●○○ |
| Opotřebení | ●●●○○ |
| Odolné vůči korozi | ●●●○○ |

### ZÁKLADNÍ ATRIBUTY

| | |
|---|---|
| Název produktu | Agila |
| Typ | Otočné Kolečko |
| Norma | EN12530 – Kolečka zařízení |
| Nosnost 3 km/h | 100 kg |
| Elektrické vodivé | Ano |
| Nerezové | Ne |
| Statická Nosnost | 200 kg |
| Rozsah teploty (minimální) | -20 °C |
| Teplotní rozsah (maximální) | 60 °C |
| Celková výška | 163 mm |
| Celková hmotnost | 0,9 kg |

### UCHYCENÍ

| | |
|---|---|
| Materiál pouzdra | Ocelový plech, střední |
| Tvar Vidlice | Široký |
| Otočné ložisko | Dva míčové závody |
| Barva vidlice | Pasivováno modrou |
| Vyosení | 41 mm |
| Poloměr otáčení | 103,5 mm |
| Průměr otáčení | 207 mm |

### KOLO

| | |
|---|---|
| Materiál středu | Polyprpylen elektricky vodivý |
| Materiál běhounu | Termoplastická pryž, elektricky vodivá |
| Ložisko | Ložisko |
| Ochranná krytka | Bez pouzdra |
| Průměr | 125 mm |
| Šířka Běhoun | 32 mm |
| Tvrdost Běhoun (A) | 87 Obuv A |

### MONTÁŽ

| | |
|---|---|
| Typ uchycení | Pevný Přírubový čep kulatý |
| Průměr čepu | 28 mm |
| Délka čepu | 45 mm |

© Copyright 2026 TENTE International GmbH

# AGILA

2470YGO125R05-28

EAN 4031582344356

BETTER MOBILITY. BETTER LIFE.

**Product Drawings**

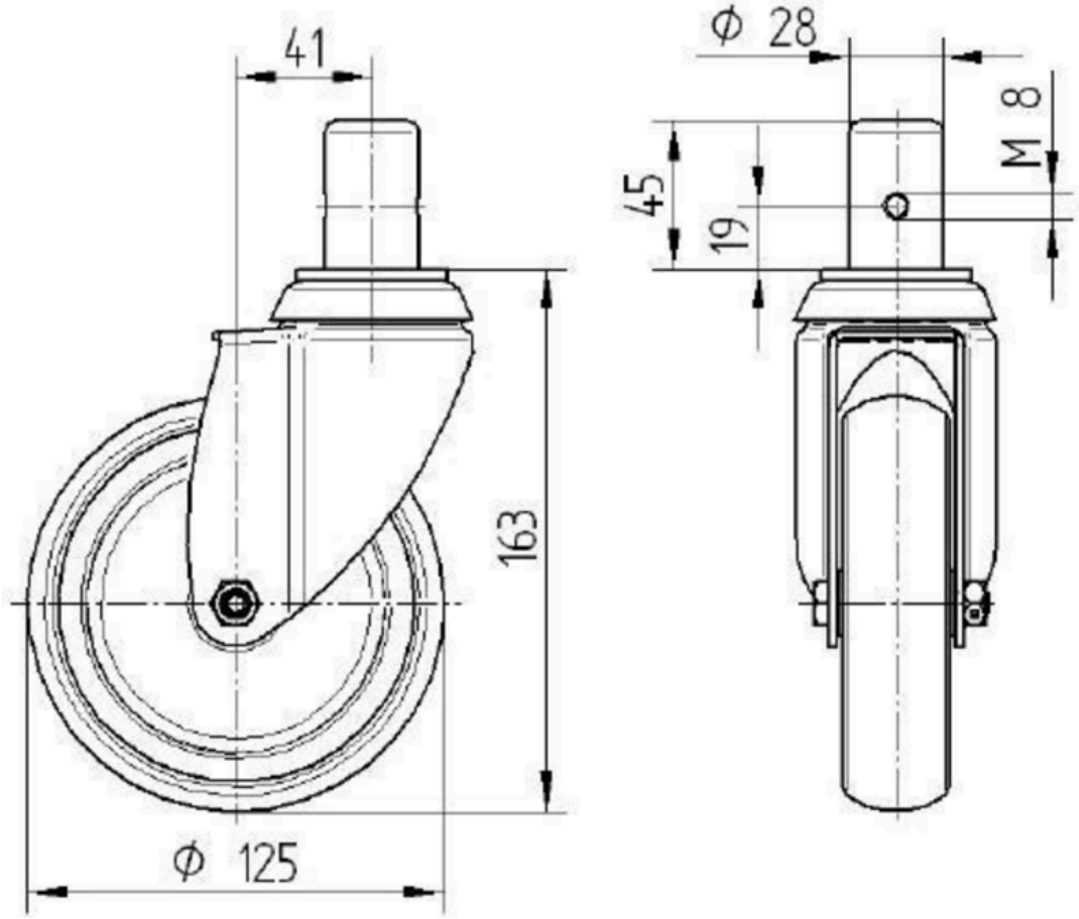


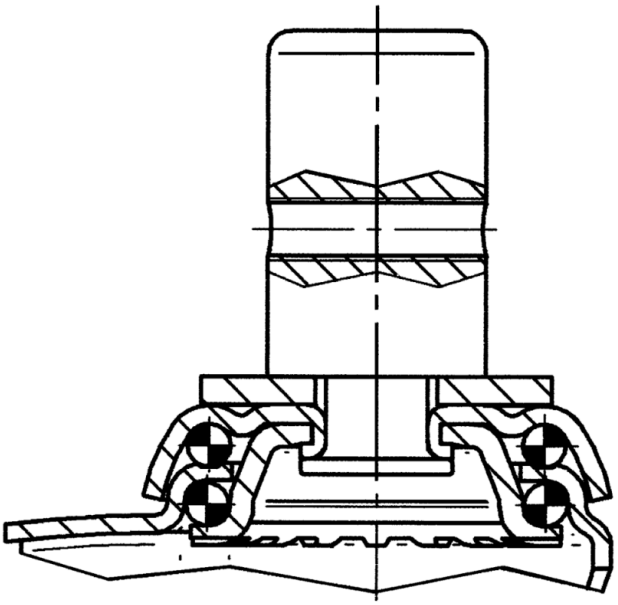

© Copyright 2026 TENTE International GmbH