PRODUKTINFORMATION

DURATECH HEAT

WOG 075x25 HL27 black

EAN 4031582382884



Billedet kan afvige fra det oprindelige produkt

HJUL

Fælgmateriale	Termoplastiske syntetiske stoffer, Varmebestandig
Hjulbanemateriale	Identisk med Hjulfælg
Leje	Tør lejebøsning
Hjul farve	Sort
Diameter	75 mm
Hjulbane bredde	25 mm
Aksel Huldiameter	8 mm
Navlængde	27 mm
Fælgbredde	25 mm
Hårdhed af Hjulbane (D)	80 Shore D

YDEEVNE

Rullemodstand	●●●○○
Kørselsstøj	●●○○○
Abrasion	●●●●●
Rustbeskyttelse	●●●●●

PRIMÆRE EGENSKABER

Produktnavn	Duratech heat
Type	Hjul
Standard	EN12530 - Hjul til Apparater
Belastning ved 3 km/t	50 kg
Elektrisk ledende	Nej
Rustfri	Ja
Belastning Statisk	100 kg
Temperaturområde (minimum)	-40 °C
Temperaturområde (maksimum)	134 °C
Samlet vægt	0,08 kg

© Copyright 2026 TENTE International GmbH

DURATECH HEAT

WOG 075x25 HL27 black

EAN 4031582382884

Bestillingsnummer 00039930

Produkttegninger

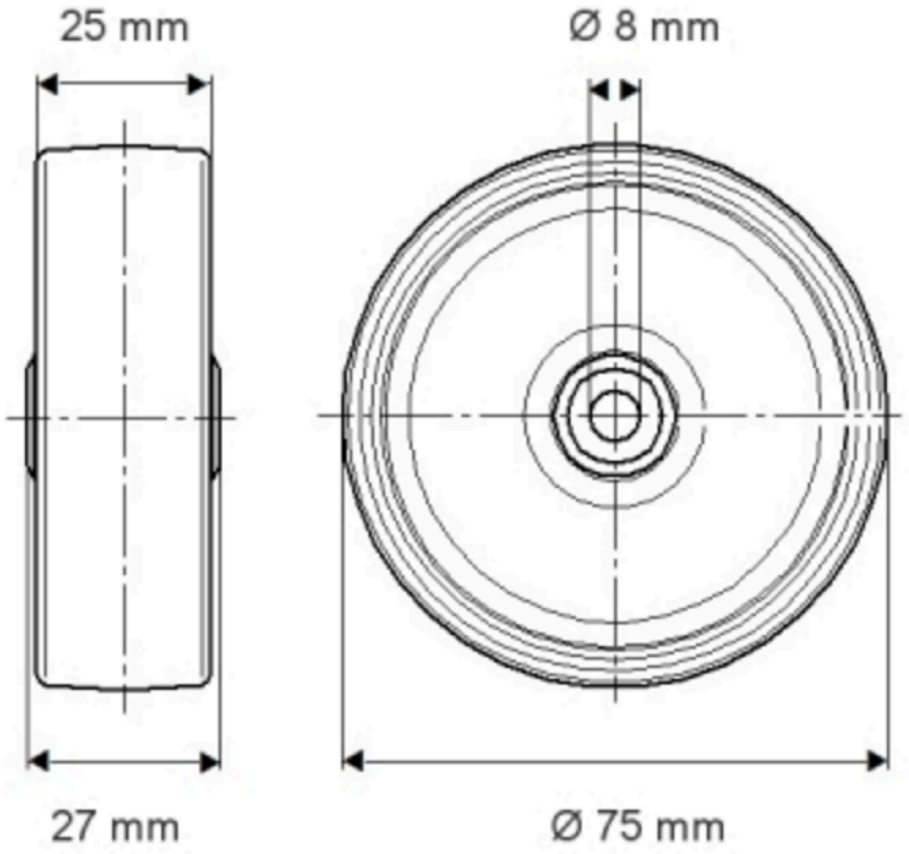

© Copyright 2026 TENTE International GmbH