製品情報

ZETA

4687UOO250P63

EAN 4031582308228



画像は元の製品と異なる場合があります

パフォーマンス

回転性能	●●●○○
動きのノイズ	●●●○○
摩擦	●●●●○
耐食性	●●●○○

コア属性

製品名	Zeta
ハウジングタイプ	トータルロック付き自在キャスター
標準	EN12532 - 輸送機器
4km/hの耐荷重	800 kg
6km/hの耐荷重	640 kg
導電性	いいえ
ステンレス	いいえ
静荷重	1600 kg
温度範囲（最小）	-30 °C
最大温度範囲	80 °C
取付高	290 mm
全幅	96 mm
総重量	3.79 kg

ハウジング

ハウジング材質	スチール、超重量系
フォーク形状	幅広い、強化版
旋回ベアリング	2つのポールレース、強化版またはステンレス
ハウジング色	青色被膜保護
オフセット	55 mm
旋回半径	180 mm
旋回径	360 mm
ドーム径	96 mm

車輪

本体材質	ポリアミド
トレッド材質	車輪本体と同一
ベアリング	プレーンベアリング
車軸	ナットでネジ止め
車輪色	ナチュラルホワイト
スレッドガード	スレッドガードなし
直径	250 mm
トレッド幅	50 mm
ボディ幅	50 mm
トレッドの硬度（D）	75 ショアD

フィッティング

フィッティングタイプ	長方形プレート
プレート長	137 mm
プレート幅	105 mm
プレート穴長（最小）	75 mm
プレート穴長（最大）	80 mm
プレート穴幅（最小）	75 mm
プレート穴幅（最大）	105 mm
プレート穴径	11 mm

© Copyright 2026 TENTE International GmbH

ZETA

4687UOO250P63

EAN 4031582308228

注文番号 00804290

製品図面

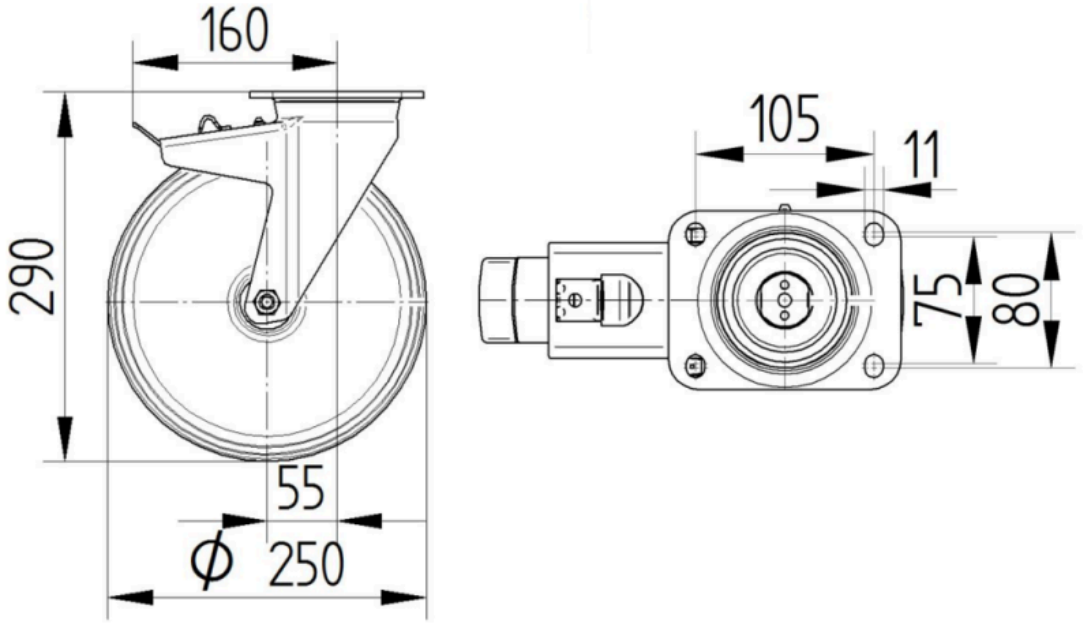

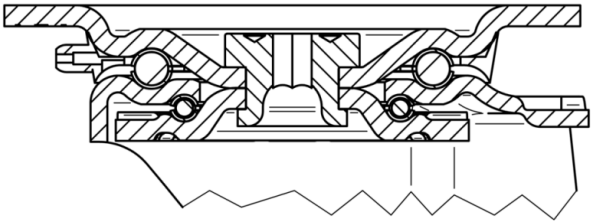

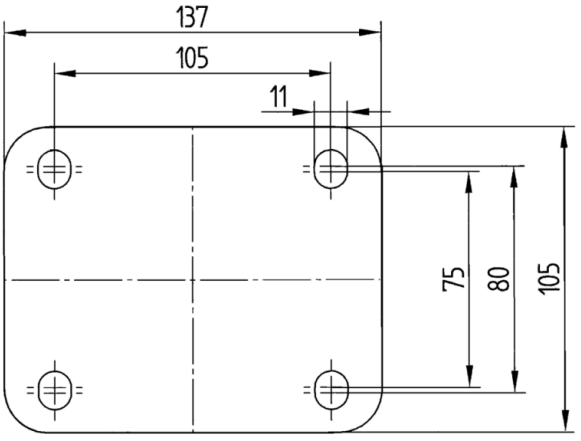

© Copyright 2026 TENTE International GmbH