TERMÉKINFORMÁCIÓK

# ICS

## 5327PJX125P51 INOX

EAN 4031582367447



A kép eltérhet az eredeti terméktől

### TELJESÍTMÉNY

| | |
|---|---|
| Gördülési ellenállás teljesítménye | ●●●○○ |
| Mozgás zajkibocsátása | ●●●●○ |
| Kopás | ●●●○○ |
| Korrozióálló képesség | ●●●●● |

### ALAPVETŐ TULAJDONSÁGOK

| | |
|---|---|
| Termék neve | ICS |
| Ház típusa | Totálfékes görgő |
| Standard | EN12530 - Intézményi görgők |
| Teherbírás 3 km/h-nál | 100 kg |
| Elektromosan vezető | Nem |
| Rozsdamentes | Igen |
| Statikus teherbírás | 200 kg |
| Hőmérséklet-tartomány (minimális) | -10 °C |
| Hőmérséklet-tartomány (maximális) | 40 °C |
| Összsúly | 0,72 kg |

### VÁZ

| | |
|---|---|
| A ház anyaga | Poliamid |
| Villa alakja | Keskeny |
| Forgócsapágy | Csap, forgatható |
| Ellensúlyoz | 38 mm |
| Körbeforgás | 259 mm |

### KERÉK

| | |
|---|---|
| Felépítmény anyaga | Polipropilén |
| Futófelület anyaga | Termoplasztikus gumi |
| Csapágy | Precíziós golyóscsapágy, Tömített |
| Szálvédők | Beépített futófelület védelem |
| Átmérő | 125 mm |
| Futófelület szélessége | 32 mm |
| A futófelület keménysége (A) | 87 Shore A |

### SZERELVÉNY

| | |
|---|---|
| Szerelvény típusa | Téglalap alakú talplemez |
| Talplemez hossza | 95 mm |
| Talplemez szélessége | 70 mm |
| Lemezfurat hossza (maximális) | 75 mm |
| Lemezfurat szélessége (maximális) | 50 mm |
| Tengely furat átmérője | 11 mm |

IF Design Award

© Copyright 2026 TENTE International GmbH

# ICS

## 5327PJX125P51 INOX

EAN 4031582367447

TENTE
BETTER MOBILITY. BETTER LIFE.

### Termékrajzok

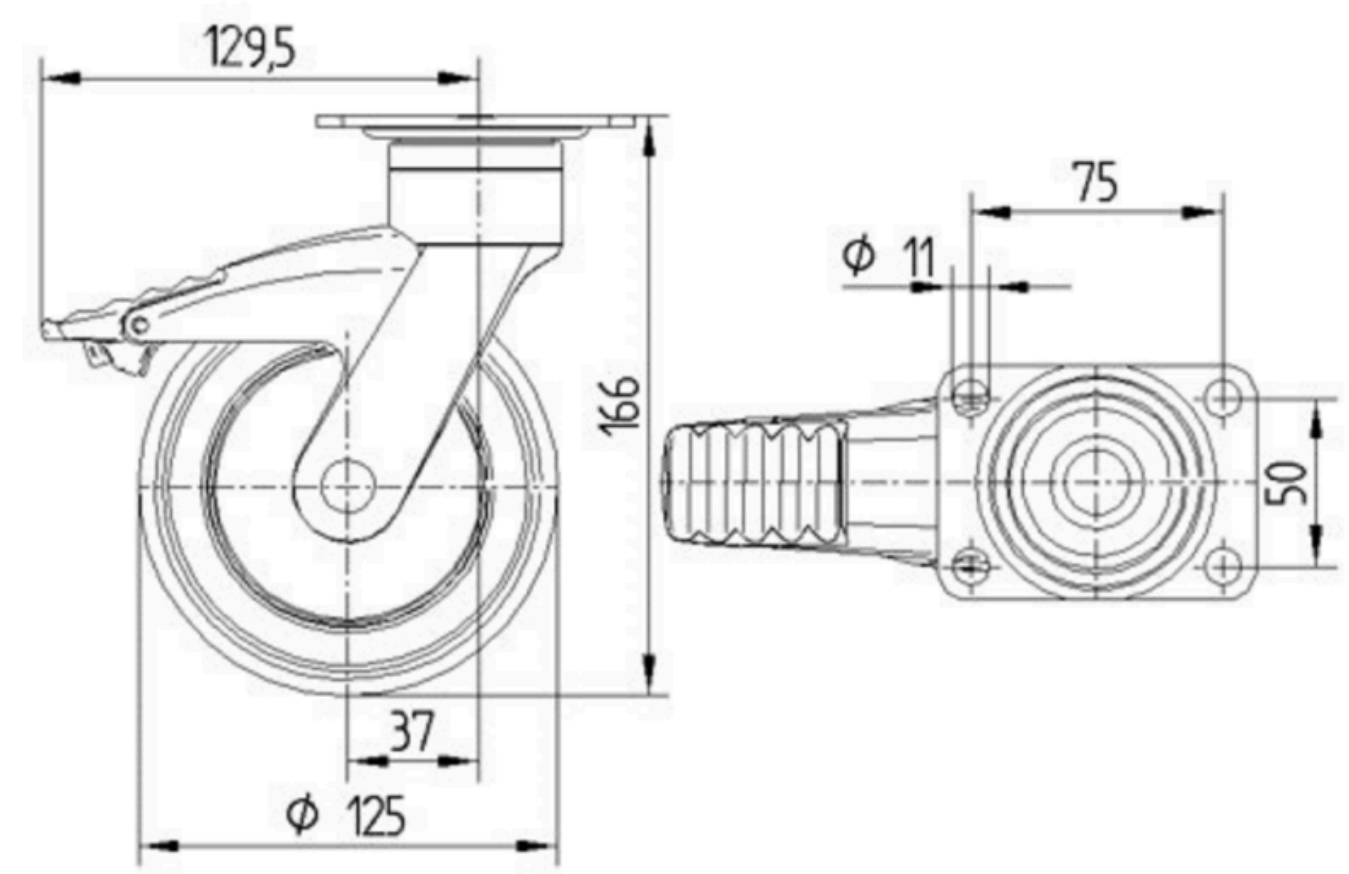


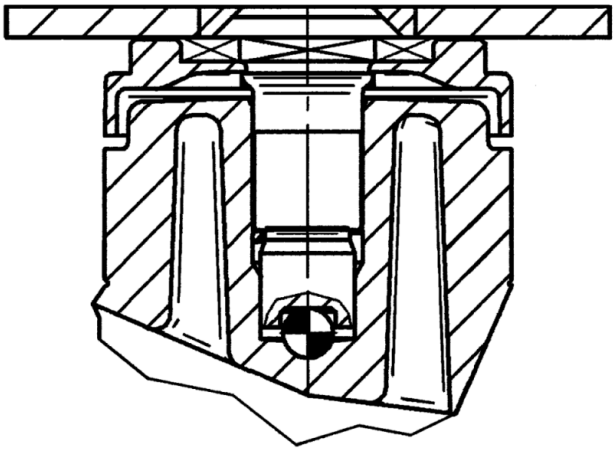

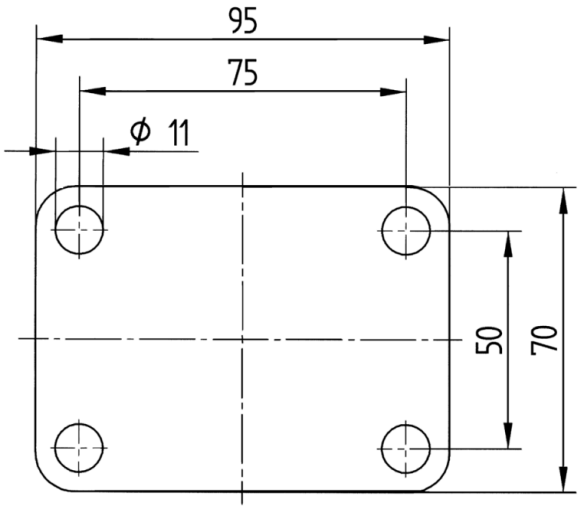


IF Design Award

© Copyright 2026 TENTE International GmbH