INFORMATIONS SUR LE PRODUIT

PURETECH

PVR 125x37-Ø12 HL44

EAN 4031582321265



Image non contractuelle, peut différer du produit d'origine

ROUE

Corps de roue	Polypropylène
Bandage	Caoutchouc semi-élastique, noir
Roulement	Roulements rouleaux
Couleur de la roue	Noir graphite (RAL9011)
Pare-fils	Sans pare-fils
Diamètre	125 mm
Largeur du bandage	37 mm
Diamètre de l'alésage	12 mm
Longueur de moyeu	44 mm
Largeur du corps de roue	37 mm
Dureté du bandage (A)	80 Shore A

PERFORMANCE

Performance de roulage	●●●○○
Bruit de mouvement	●●●●○
Usure	●●●○○
Résistance à la corrosion	●●●○○

ATTRIBUTS PRINCIPAUX

Nom du produit	Puretech
Type	Roue
Norme	EN12532 - roulette de manutention
Capacité de charge à 4 km/h	100 kg
Conducteur d'électricité	Non
Inoxydable	Non
Capacité de charge statique	200 kg
Plage de température (minimale)	-20 °C
Plage de température (maximale)	60 °C
Poids	0,47 kg

© Copyright 2026 TENTE International GmbH

PURETECH

PVR 125x37-Ø12 HL44

EAN 4031582321265

Numéro de commande 00030955

Dessins du produit

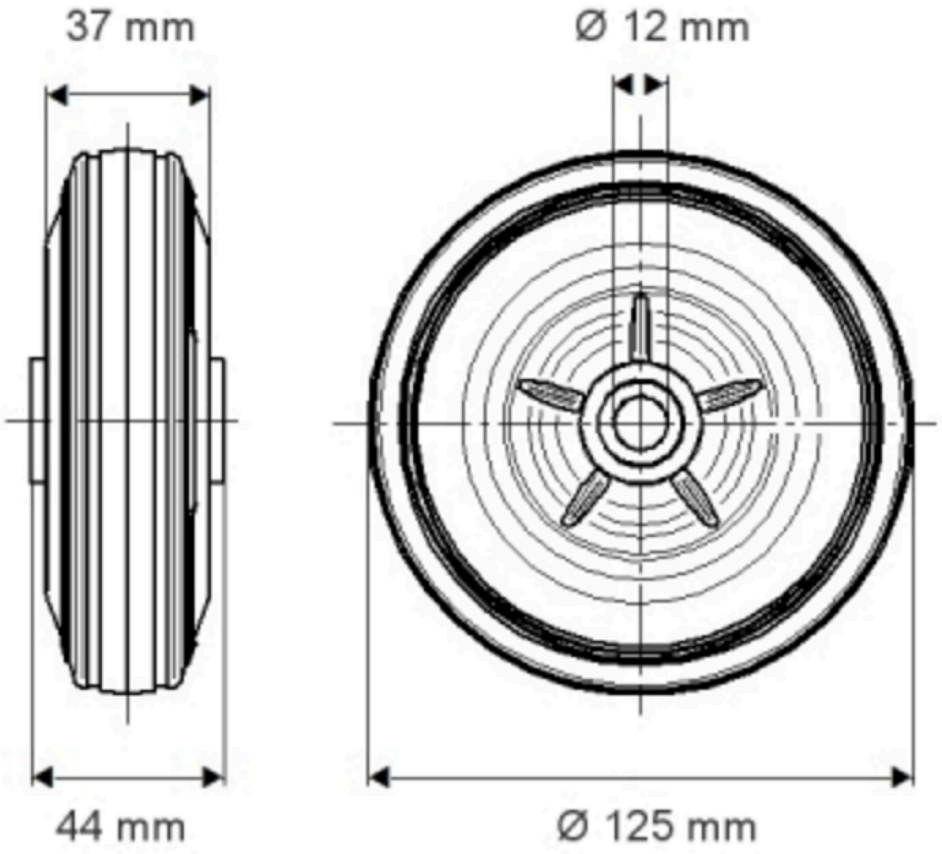

© Copyright 2026 TENTE International GmbH