PRODUCTINFORMATIE

DELTA

3642ITP200P63 f.d-lock

EAN 4031582337433



Afbeelding kan verschillen van het oorspronkelijke product

PRESTATIES

Rolprestaties	●●●○○
Bewegingsgeluid	●●●○○
Verloop	●●●●○
Corrosieweerstand	●●●○○

KERNKENMERKEN

Productnaam	Delta
Type	Zwenkwiel met dubbele rem, aan de kopzijde van het zwenkwiel
Standaard	EN12532 - Transportuitrusting
Draagvermogen bij 4 km/u	600 kg
Draagvermogen bij 6 km/u	480 kg
Elektrisch geleidend	Nee
Roestvrij	Nee
Statisch Draagvermogen	1200 kg
Temperatuurbereik (minimaal)	-10 °C
Temperatuurbereik (maximaal)	60 °C
Totale hoogte	250 mm
Totale breedte	94 mm
Totaal gewicht	3,63 kg

VORK

Materiaal van de behuizing	Staalplaat, zwaar
Vork Vorm	Breed, versterkt
Zwenklager	Precisiekogellagers
Kleur	Blauw gepassiveerd
Offset	55 mm
Zwenk radius	155 mm
Uitzwenking	310 mm
Diameter koepel	94 mm

WIEL

Wielkern materiaal	Aluminium
Materiaal loopvlak	Polyurethaan, Gegoten
Lager	Precisiekogellagers
As	Vastgeschroefd met moer
Kleur Wiel	Honinggeel (RAL1005)
Afdekkapjes	Zonder afdekkapjes
Diameter	200 mm
Breedte Loopvlak	50 mm
Breedte wielkern	50 mm
Hardheid van het loopvlak (A)	92 Shore A
Hardheid van het loopvlak (D)	42 Shore D

BEVESTIGING

Type bevestiging	Rechthoekige plaat
Lengte plaat	137 mm
Breedte plaat	105 mm
Lengte bevestigingsgat (minimaal)	75 mm
Lengte bevestigingsgat (maximaal)	80 mm
Breedte bevestigingsgat (minimaal)	105 mm
Breedte bevestigingsgat (maximaal)	105 mm
Diameter bevestigingsgat	11 mm

© Copyright 2026 TENTE International GmbH

DELTA

3642ITP200P63 f.d-lock

EAN 4031582337433

Bestelnummer 00833704

Product Drawings

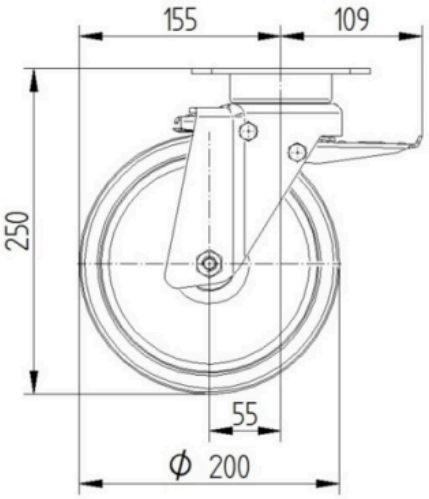

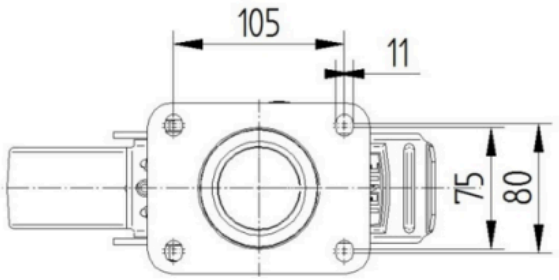

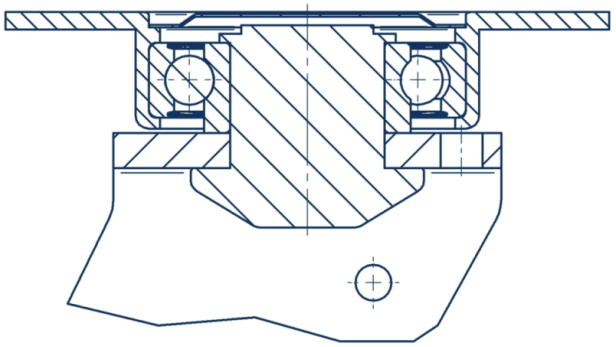

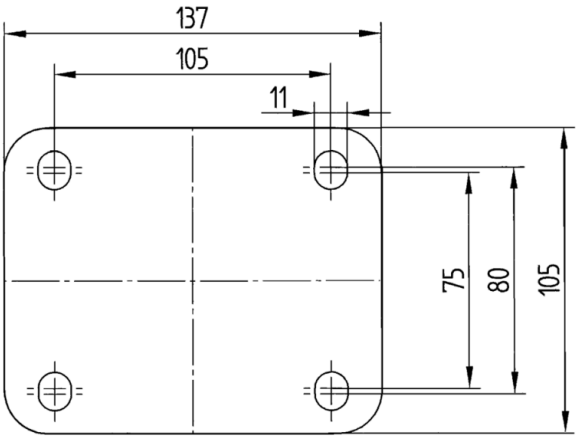

© Copyright 2026 TENTE International GmbH