TERMÉKINFORMÁCIÓK

GALEA

5071YGP125R05-22x40

EAN 4031582354928



A kép eltérhet az eredeti terméktől

TELJESÍTMÉNY

Gördülési ellenállás teljesítménye	●●●○○
Mozgás zajkibocsátása	●●●○○
Kopás	●●●○○
Korrozióálló képesség	●●●●○

ALAPVETŐ TULAJDONSÁGOK

Termék neve	Galea
Ház típusa	Forgóvillás görgő irányfékkel
Standard	EN12530 - Intézményi görgők
Teherbírás 3 km/h-nál	100 kg
Elektromosan vezető	Igen
Rozsdamentes	Nem
Statikus teherbírás	200 kg
Hőmérséklet-tartomány (minimális)	-20 °C
Hőmérséklet-tartomány (maximális)	60 °C
Összsúly	162 mm

VÁZ

A ház anyaga	Poliamid
Villa alakja	Zárt
Forgócsapágy	Kétsoros golyó
Ellensúlyoz	40 mm
Körbeforgás	205 mm

KERÉK

Felépítmény anyaga	Polipropilén, elektromosan vezető
Futófelület anyaga	Termoplasztikus gumi, elektromos vezető
Csapágy	Precíziós golyóscsapágy
Szálvédők	Futófelület védelemmel
Átmérő	125 mm
Futófelület szélessége	30 mm
A futófelület keménysége (A)	87 Shore A

SZERELVÉNY

Szerelvény típusa	Tömör csap, kerek
Csavar átmérője	22 mm
Csavar hossza	40 mm

© Copyright 2026 TENTE International GmbH

GALEA

5071YGP125R05-22x40

EAN 4031582354928

Rendelési szám 00770156

Termékrajzok

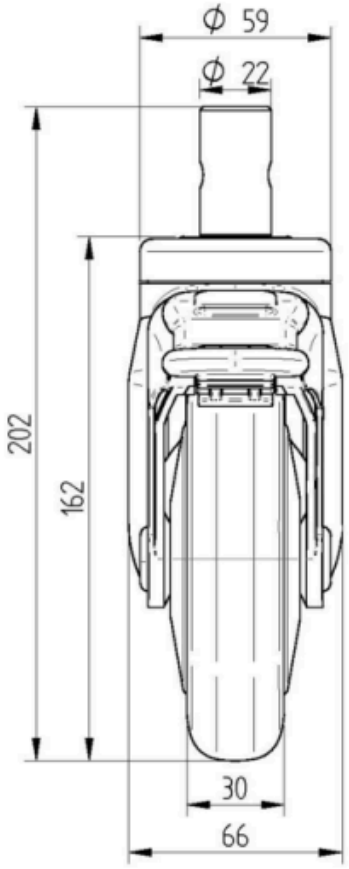

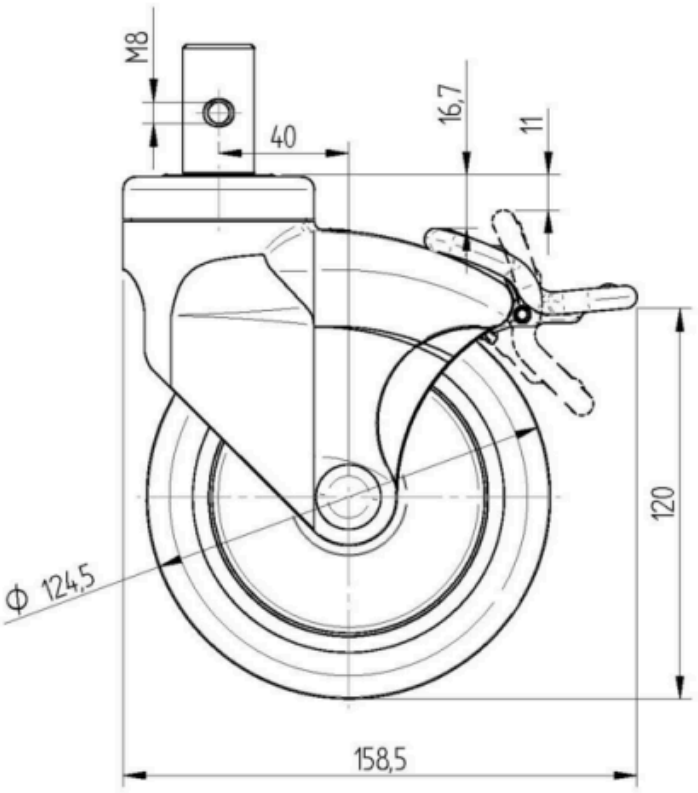

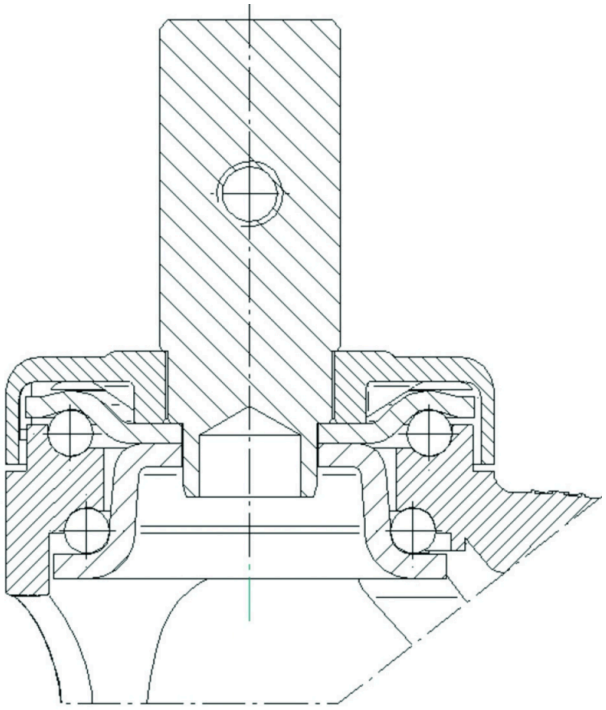

© Copyright 2026 TENTE International GmbH