PRODUKTINFORMATION

ELASTECH

UER 125x40-Ø12

EAN 4031582323306

BETTER MOBILITY. BETTER LIFE.



Billedet kan afvige fra det oprindelige produkt

YDEEVNE

Rullemodstand	●●●●○
Kørselsstøj	●●●●○
Abrasion	●●●○○
Rustbeskyttelse	●●●○○

PRIMÆRE EGENSKABER

Produktnavn	Elastech
Type	Hjul
Standard	EN12532 – Transportudstyr
Belastning ved 4 km/t	250 kg
Elektrisk ledende	Nej
Rustfri	Nej
Belastning Statisk	500 kg
Temperaturområde (minimum)	-20 °C
Temperaturområde (maksimum)	80 °C
Samlet vægt	0,4 kg

HJUL

Tread hardness	blød
Fælgmateriale	Polyamid
Hjulbanemateriale	Elastisk dæk, sort, vulkaniseret
Leje	Rulleleje
Hjul farve	Sølvgrå (RAL7001)
Trådfang	Uden trådfang
Diameter	125 mm
Hjulbane bredde	40 mm
Aksel Huldiameter	12 mm
Navlængde	44 mm
Fælgbredde	40 mm
Hårdhed af Hjulbane (A)	63 Shore A

© Copyright 2026 TENTE International GmbH

ELASTECH

UER 125x40-Ø12

EAN 4031582323306

Bestillingsnummer 00030962

Produkttegninger

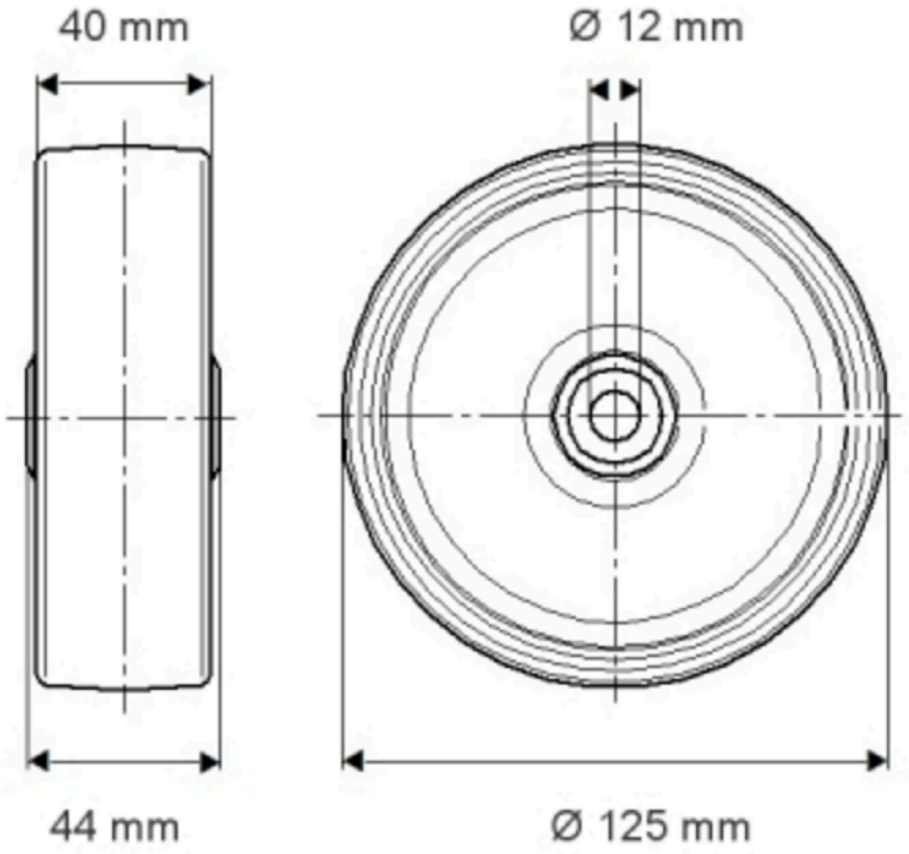

© Copyright 2026 TENTE International GmbH