TERMÉKINFORMÁCIÓK

MAXTECH

UAR 125x38-Ø12

EAN 4031582323160



A kép eltérhet az eredeti terméktől

KERÉK

Felépítmény anyaga	Poliamid
Futófelület anyaga	Fröccsöntött poliuretán
Csapágy	Tűgörgős csapágy
Kerék színe	Kékesszürke (RAL7031)
Szálvédők	Futófelület védelem nélkül
Átmérő	125 mm
Futófelület szélessége	38 mm
Tengely furat átmérője	12 mm
Kerékagy hossza	44,4 mm
Test szélessége	38 mm
A futófelület keménysége (A)	92 Shore A
A futófelület keménysége (D)	42 Shore D

TELJESÍTMÉNY

Gördülési ellenállás teljesítménye	●●●○○
Mozgás zajkibocsátása	●●●○○
Kopás	●●●●○
Korrozióálló képesség	●●●○○

ALAPVETŐ TULAJDONSÁGOK

Termék neve	Maxtech
Ház típusa	Kerék
Standard	EN12532 - Szállítóeszközök
Teherbírás 4 km/h-nál	300 kg
Elektromosan vezető	Nem
Rozsdamentes	Nem
Statikus teherbírás	600 kg
Hőmérséklet-tartomány (minimális)	-25 °C
Hőmérséklet-tartomány (maximális)	80 °C
Összsúly	0,32 kg

© Copyright 2026 TENTE International GmbH

MAXTECH

UAR 125x38-Ø12

EAN 4031582323160

Rendelési szám 00030960

Termékrajzok

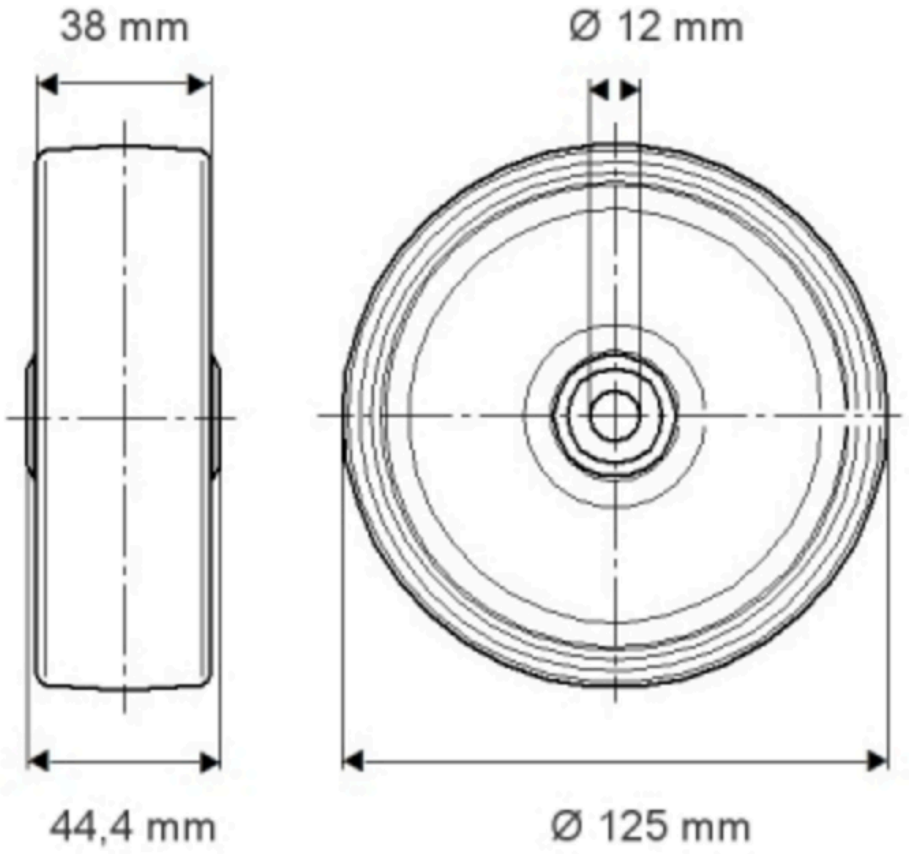

© Copyright 2026 TENTE International GmbH