INFORMACIÓN DEL PRODUCTO

BASETECH

POR 108x36-Ø12 HL44,4

EAN 4031582320794



La imagen puede diferir del producto original

ARO

Material del cuerpo	Polipropileno
Material de la banda de rodadura	Idéntico con cuerpo de Aro
Cojinete	Rodamiento de rodillos
Color Aro	Negro grafito (RAL9011)
Protectores de hilo	Sin protector de roscas
Diámetro	108 mm
Ancho de Banda de rodadura	36 mm
Diámetro del agujero del Eje	12 mm
Longitud del cubo	44.4 mm
Anchura del cuerpo	36 mm
Dureza de la Banda de rodadura (D)	65 Shore D

RENDIMIENTO

Rendimiento del rodillo	●●●○○
Ruido de movimiento	●●●○○
Desgaste	●●●●○
Resistencia a la corrosión	●●●○○

ATRIBUTOS PRINCIPALES

Nombre del producto	Basetech
Tipo	Aro
Estándar	EN12532 - Material de transporte
Capacidad de carga a 4 km/h	160 kg
Conductivo eléctrico	No
Inoxidable	No
Capacidad de carga estática	320 kg
Rango de temperatura (mínimo)	-20 °C
Rango de temperatura (máximo)	60 °C
Peso total	0.15 kg

© Copyright 2026 TENTE International GmbH

BASETECH

POR 108x36-Ø12 HL44,4

EAN 4031582320794

Número de pedido 00030953

Planos del producto

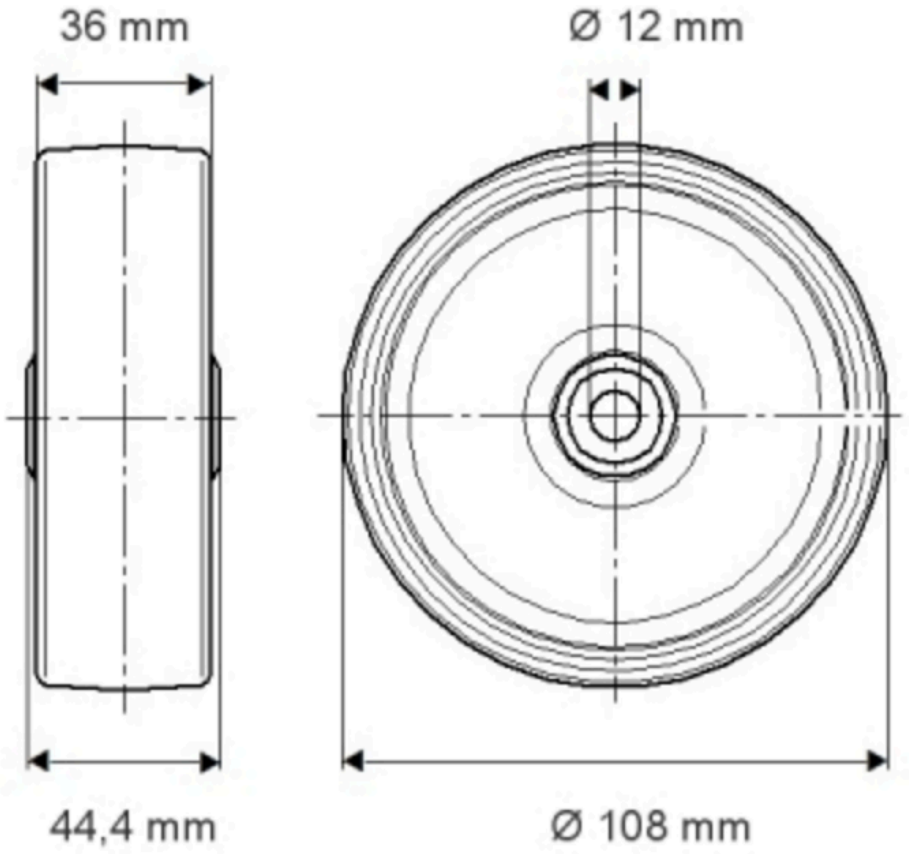

© Copyright 2026 TENTE International GmbH