ІНФОРМАЦІЯ ПРО ПРОДУКТ

AGILA TWIN

2977PIP075P50

EAN 4031582362336



Зображення може відрізнятися від оригінального продукту

ЕФЕКТИВНІСТЬ

Продуктивність рулону	● ● ● ○ ○
Шум руху	● ● ● ○ ○
Атритація	● ● ● ○ ○
Стійкість до корозії	● ● ● ○ ○

ОСНОВНІ АТРИБУТИ

Назва продукту	Agila twin
Тип	Поворотний Колісна опора із Загальне гальмо
Стандартний	EN12530 — Катори пристроїв
ОбВантажопідйомність 3 км/год	80 kg
Електропровідність	Ні
Нержавіюча сталь	Ні
Статичний Вантажопідйомність	160 kg
Діапазон температур (мінімальний)	-20 °C
Діапазон температур (максимальний)	60 °C
Загальна висота	102 mm
Загальна вага	0,76 kg

КРОНШТЕЙН

Матеріал корпусу	Сталевий лист, середній
Вила Форма	Кронштейн подвійного Колесо
Поворотний вузол	Дві м'ячі перегони
Офсет (Зсув)	31,4 mm
Радіус повороту	99 mm
Поворотне з’єднання	198 mm

КОЛЕСО

Tread hardness	м’який
Матеріал тіла	Поліпропілен
Матеріал протектору	Лита гума, без маркування
Носіння	Прецизійний кульковий підшипник
Захист різьби	З різьбовим поручителем
Діаметр	75 mm
Протектор	25 mm
Твердість Протектор (A)	75 Прибережна A

ВСТАНОВЛЕННЯ

Тип налаштування	Прямокутна пластина
Довжина пластини	77 mm
Ширина тарілки	67 mm
Довжина отвору для планшета (мінімальна)	56 mm
Довжина отвору для планшета (максимальна)	61,5 mm
Ширина отвору для планшета (мінімальна)	46,5 mm
Ширина отвору для планшета (максимальна)	51,5 mm
Діаметр отвору планшета	8,5 mm

© Copyright 2026 TENTE International GmbH

AGILA TWIN

2977PIP075P50

EAN 4031582362336

BETTER MOBILITY. BETTER LIFE.

Креслення продукту

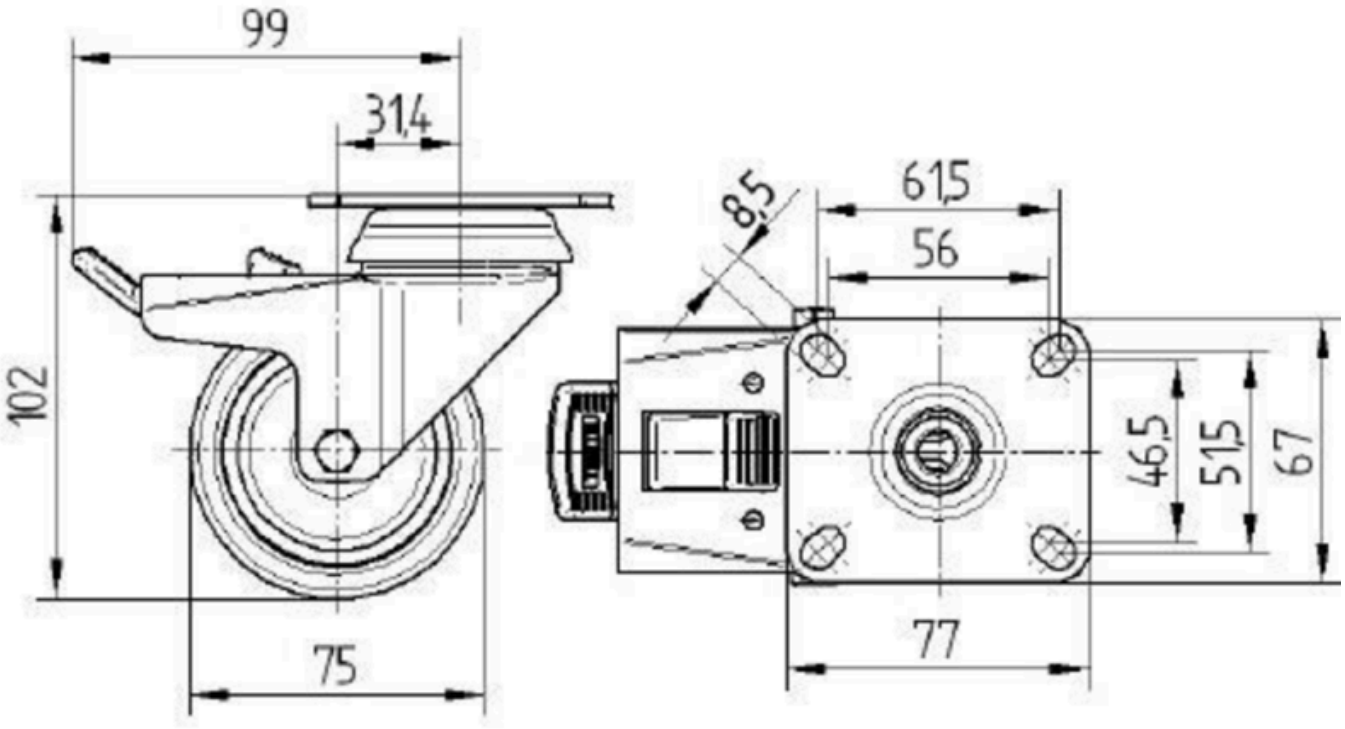

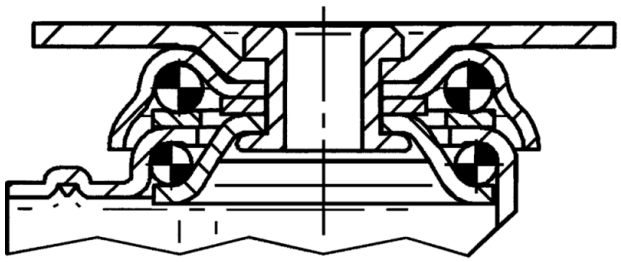

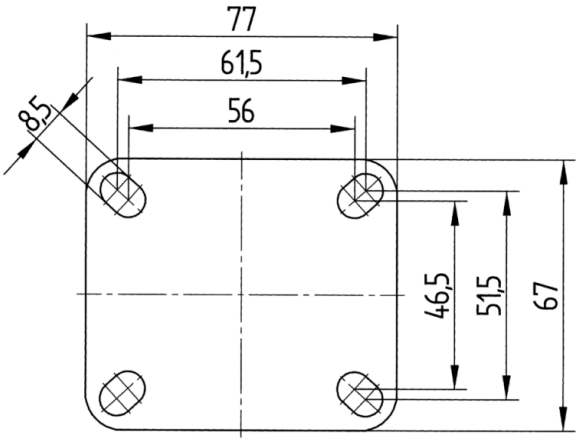

© Copyright 2026 TENTE International GmbH