INFORMACIÓN DEL PRODUCTO

DELTA

3641ITP200P63

EAN 4031582337464



La imagen puede diferir del producto original

RENDIMIENTO

Rendimiento del rodillo	●●●○○
Ruido de movimiento	●●●○○
Desgaste	●●●●○
Resistencia a la corrosión	●●●○○

ATRIBUTOS PRINCIPALES

Nombre del producto	Delta
Tipo	Rueda giratoria con Freno direccional
Estándar	EN12532 - Material de transporte
Capacidad de carga a 4 km/h	600 kg
Capacidad de carga a 6 km/h	480 kg
Conductivo eléctrico	No
Inoxidable	No
Capacidad de carga estática	1200 kg
Rango de temperatura (mínimo)	-10 °C
Rango de temperatura (máximo)	60 °C
Altura total	250 mm
Ancho total	94 mm
Peso total	3.55 kg

SOPORTE

Material de la carcasa	Chapa de acero, pesada
Forma de Horquilla Forma	Ancho, Reforzado
Rodamiento giratorio	Rodamiento de bolas de precisión
Color	Pasivado azul
Desplazamiento	55 mm
Radio de giro	155 mm
Interferencia de giro	310 mm
Diámetro del domo	94 mm

ARO

Material del cuerpo	Aluminio
Material de la banda de rodadura	Poliuretano, Fundido
Cojinete	Rodamiento de bolas de precisión
Eje	Enroscado con tuerca
Color Aro	Amarillo miel (RAL1005)
Protectores de hilo	Sin protector de roscas
Diámetro	200 mm
Ancho de Banda de rodadura	50 mm
Anchura del cuerpo	50 mm
Dureza de la Banda de rodadura (A)	92 Shore A
Dureza de la Banda de rodadura (D)	42 Shore D

AJUSTE

Tipo de ajuste	Placa rectangular
Longitud de la placa	137 mm
Anchura de la placa	105 mm
Longitud del orificio de la placa (mínimo)	75 mm
Longitud del orificio de la placa (máxima)	80 mm
Ancho del orificio de la placa (mínimo)	105 mm
Anchura del orificio de la placa (máxima)	105 mm
Diámetro del orificio de la placa	11 mm

© Copyright 2026 TENTE International GmbH

DELTA

3641ITP200P63

EAN 4031582337464

Número de pedido 00833647

Planos del producto

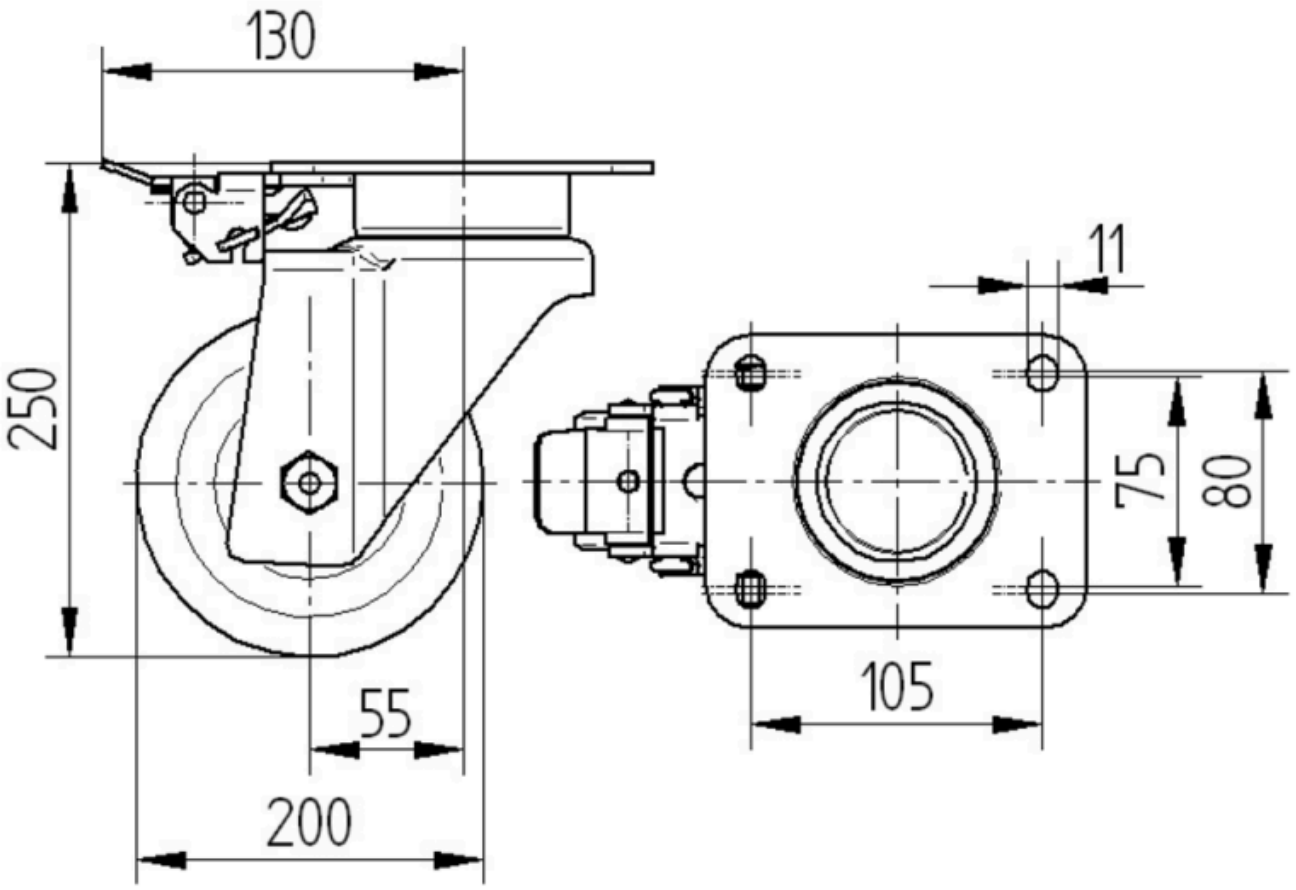

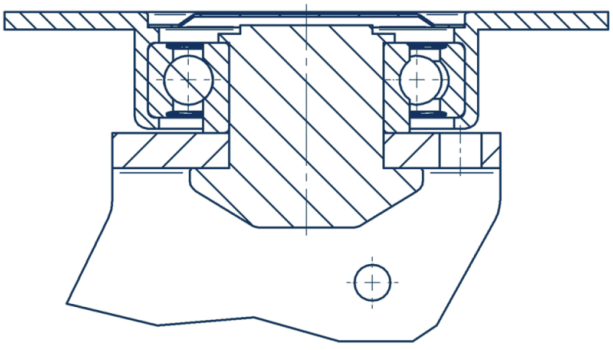

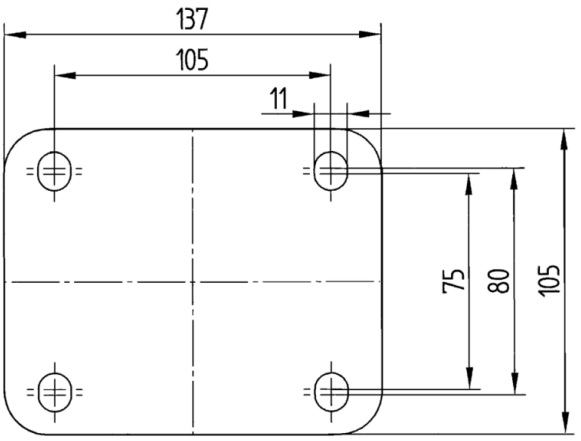

© Copyright 2026 TENTE International GmbH