PRODUCTINFORMATIE

GALEA

5077PJH125P60-90x70

EAN 4031582367904



Afbeelding kan verschillen van het oorspronkelijke product

PRESTATIES

Rolprestaties	●●●○○
Bewegingsgeluid	●●●○○
Verloop	●●●○○
Corrosieweerstand	●●●●○

KERNKENMERKEN

Productnaam	Galea
Type	Zwenkwiel met dubbele rem
Standaard	EN12530 - Apparaten zwenkwielen
Draagvermogen bij 3 km/u	100 kg
Elektrisch geleidend	Nee
Roestvrij	Nee
Statisch Draagvermogen	200 kg
Temperatuurbereik (minimaal)	-20 °C
Temperatuurbereik (maximaal)	60 °C
Totale hoogte	163 mm
Totaal gewicht	0,57 kg

VORK

Materiaal van de behuizing	Polyamide
Vork Vorm	Gesloten
Zwenklager	Dubbele kogeldraaikrans
Offset	40 mm
Uitzwenking	205 mm

WIEL

Wielkern materiaal	Polypropyleen
Materiaal loopvlak	Thermoplastisch rubber
Lager	Glijlager
Afdekkapjes	Met afdekkapjes
Diameter	125 mm
Breedte Loopvlak	30 mm
Hardheid van het loopvlak (A)	87 Shore A

BEVESTIGING

Type bevestiging	Rechthoekige plaat
Lengte plaat	90 mm
Breedte plaat	70 mm
Lengte bevestigingsgat (minimaal)	60 mm
Lengte bevestigingsgat (maximaal)	70 mm
Breedte bevestigingsgat (minimaal)	50 mm
Breedte bevestigingsgat (maximaal)	55 mm
Diameter bevestigingsgat	8 mm

© Copyright 2026 TENTE International GmbH

GALEA

5077PJH125P60-90x70

EAN 4031582367904

BETTER MOBILITY. BETTER LIFE.

Producttekeningen

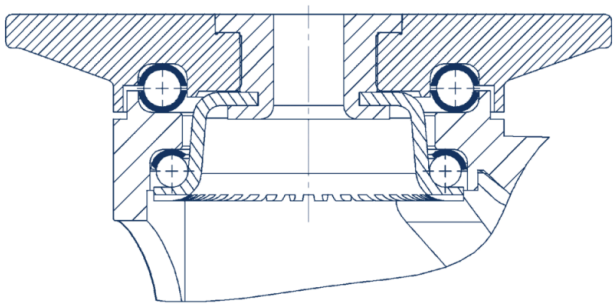

© Copyright 2026 TENTE International GmbH