ІНФОРМАЦІЯ ПРО ПРОДУКТ

INTEGRAL TWIN

2946USX125R36-32S30 D 7035 4xM6 W

BETTER MOBILITY. BETTER LIFE.



Зображення може відрізнятися від оригінального продукту

ЕФЕКТИВНІСТЬ

Продуктивність рулону	●●●●●
Шум руху	●●●○○
Атритація	●●●●○
Стійкість до корозії	●●●○○

ОСНОВНІ АТРИБУТИ

Назва продукту	Integral twin
Тип	Поворотний Колісна опора із центральним , Загальне гальмо
Стандартний	EN12531 - Ліжко-ліжка
ОбВантажопідйомність 3 км/год	125 kg
ОбВантажопідйомність 4 км/год	125 kg
Електропровідність	Так
Нержавіюча сталь	Ні
Статичний Вантажопідйомність	375 kg
Діапазон температур (мінімальний)	-25 °C
Діапазон температур (максимальний)	80 °C
Загальна висота	150 mm
Загальна ширина	63 mm
Загальна вага	1,17 kg
Сертифікація	Протестовано та відстежується TÜV Süd

КРОНШТЕЙН

Матеріал корпусу	Сталевий лист, середній
Вила Форма	Кронштейн подвійного Колесо
Поворотний вузол	Прецизійний кульковий підшипник
Колір	Світло-сірий (RAL7035)
Офсет (Зсув)	37,5 mm
Радіус повороту	103 mm
Поворотне з’єднання	206 mm
Діаметр ковпачка	61,5 mm

КОЛЕСО

Матеріал тіла	Поліамід
Матеріал протектору	Поліуретан, Інжекційний електричний
Носіння	Прецизійний кульковий підшипник Герметичний
Колір Колесо	Світло-сірий (RAL7035)
Захист різьби	3 різьбовим поручителем
Діаметр	125 mm
Протектор	12 mm
Ширина тіла	12 mm
Твердість Протектор (A)	91 Прибережний A
Твердість Протектор (D)	40 Прибережна D

ВСТАНОВЛЕННЯ

Тип налаштування	Стрижень з Кулачковий отвір для смуг профілю, коротка Версія
Діаметр Болт	32 mm
Довжина Болт	51 mm
Положення різьби Болт	7 mm
Кількість монтажних отворів Болт	4
Підказка	Ліжки, які можна мити, повинні бути Герметичний виробником лікарняного ліжка в зоні налаштування.

Нагорода German Дизайн Award

Нагорода Red Dot Дизайн Award

© Copyright 2026 TENTE International GmbH

INTEGRAL TWIN

2946USX125R36-32S30 D 7035 4xM6 W

BETTER MOBILITY. BETTER LIFE.

Креслення продукту

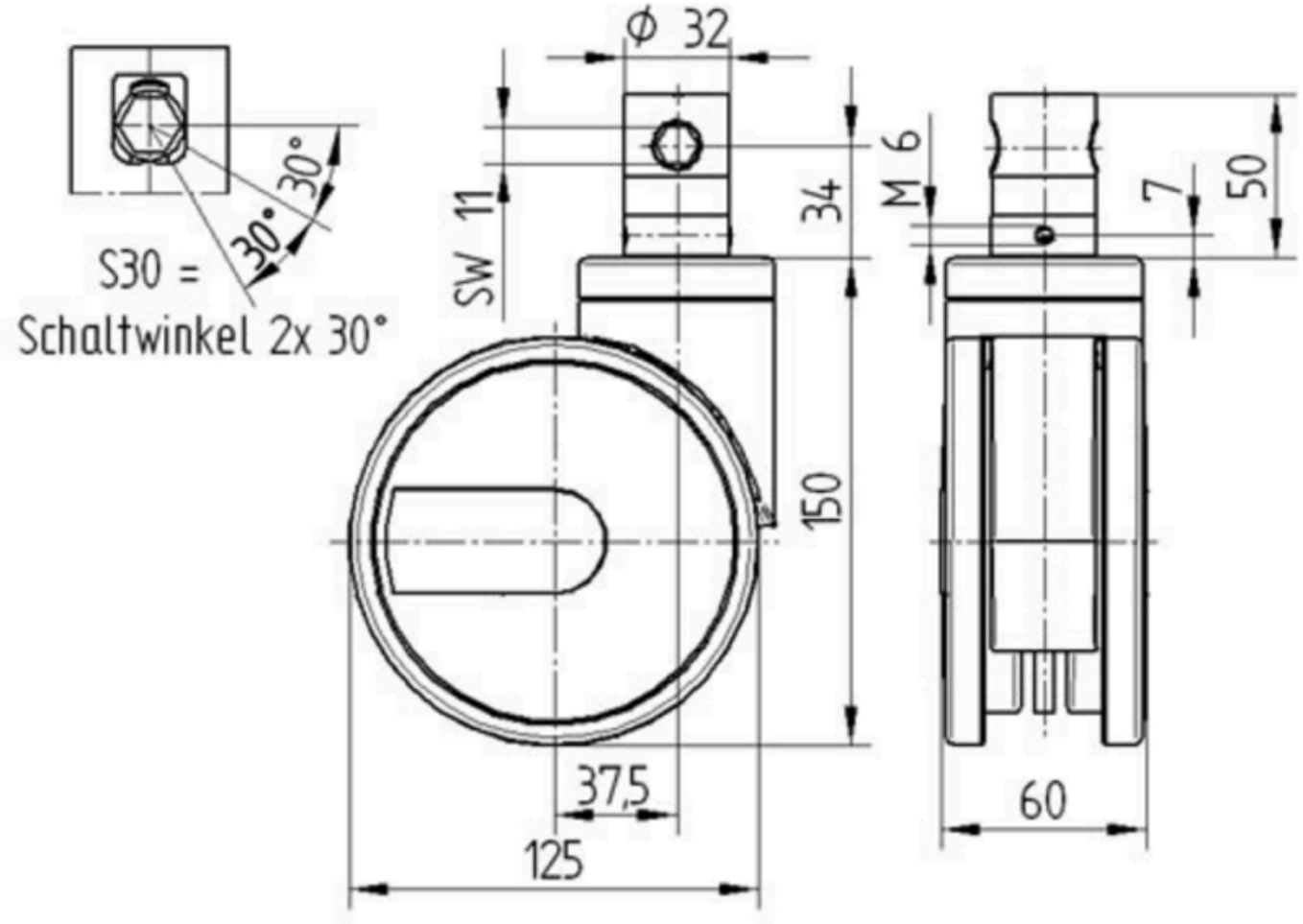

© Copyright 2026 TENTE International GmbH