製品情報

ZETA REVERSE

468SIEP160P63

EAN 4031582398045



画像は元の製品と異なる場合があります

パフォーマンス

回転性能	●●●●○
動きのノイズ	●●●●●
摩擦	●●●○○
耐食性	●●●○○

コア属性

製品名	Zeta reverse
ハウジングタイプ	スプリング搭載方向ロック付き自在キャスター
標準	EN12532 - 輸送機器
4km/hの耐荷重	350 kg
6km/hの耐荷重	280 kg
導電性	いいえ
ステンレス	いいえ
静荷重	700 kg
温度範囲（最小）	-20 °C
最大温度範囲	85 °C
取付高	200 mm
全幅	96 mm
総重量	3.37 kg

ハウジング

ハウジング材質	スチール、超重量系
フォーク形状	幅広い、強化版
旋回ベアリング	2つのボールレース、強化版またはステンレス
ハウジング色	青色被膜保護
オフセット	55 mm
旋回半径	135 mm
旋回径	270 mm
ドーム径	96 mm

車輪

Tread hardness	柔らかい
本体材質	アルミニウム
トレッド材質	弾性タイヤ、黒、加硫処理
ベアリング	精密ボールベアリング
車軸	ナットでネジ止め
車輪色	ジェットブラック（RAL9005と類似）
スレッドガード	スレッドガードなし
直径	160 mm
トレッド幅	50 mm
ボディ幅	50 mm
トレッドの硬度（A）	67 ショアA

フィッティング

フィッティングタイプ	長方形プレート
プレート長	137 mm
プレート幅	105 mm
プレート穴長（最小）	75 mm
プレート穴長（最大）	80 mm
プレート穴幅（最小）	75 mm
プレート穴幅（最大）	105 mm
プレート穴径	11 mm

© Copyright 2026 TENTE International GmbH

ZETA REVERSE

468SIEP160P63

EAN 4031582398045

注文番号 00860818

製品図面

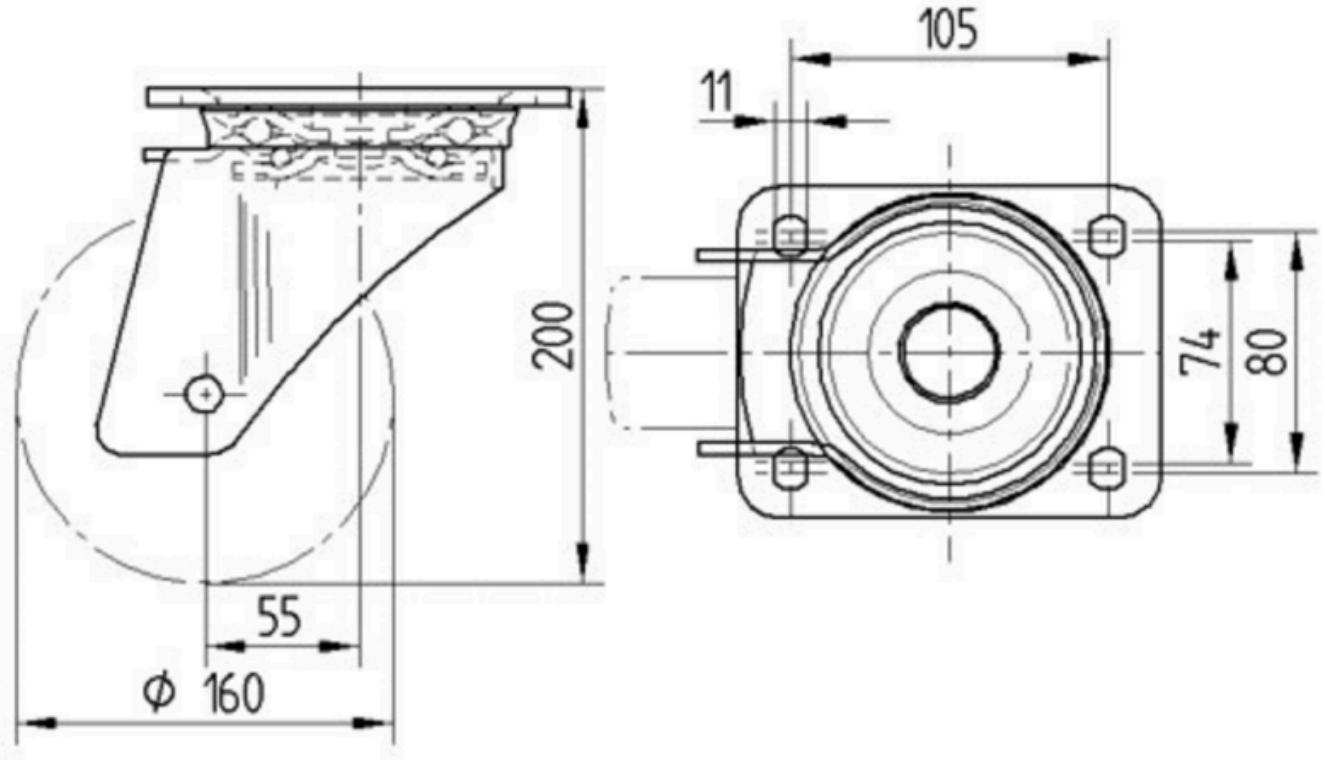

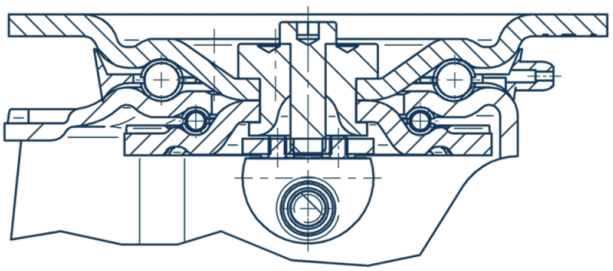

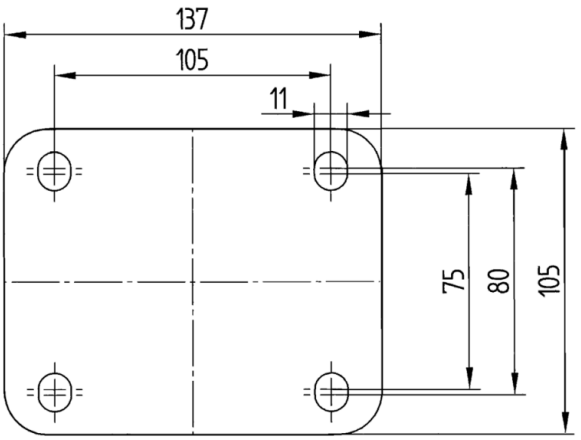

© Copyright 2026 TENTE International GmbH