KAPPA LOAD

9651TOO125P63

EAN 4031582348767

Numéro de commande 09828862



PERFORMANCE

Performance de roulage	●●●●●
Bruit de mouvement	●○○○○
Usure	●●●●●
Résistance à la corrosion	●●●○○

ATTRIBUTS DE BASE

Nom du produit	Kappa load
Capacité de charge à 4 km/h	840 kg
Capacité de charge à 6 km/h	700 kg
Conducteur d'électricité	no
Inoxydable	no
Capacité de charge statique	1680 kg
Plage de température (minimale)	-40 °C
Plage de température (maximale)	80 °C
Hauteur	170 mm

CHAPE

Déport	48 mm
Diamètre d'encombrement	143.6 mm
Lubrication nipple	1

ROUE

Diamètre	125 mm
Largeur du bandage	50 mm

RACCORD

Longueur de la platine	135 mm
Largeur de la platine	110 mm
Longueur des trous de la platine (maximum)	105 mm
Largeur des trous de la platine (minimum)	75 mm
Largeur des trous de la platine (maximum)	80 mm
Diamètre des trous de la platine	11 mm

© Copyright 2026 TENTE International GmbH

KAPPA LOAD

9651TOO125P63

EAN 4031582348767

Numéro de commande 00838862

Dessins du produit

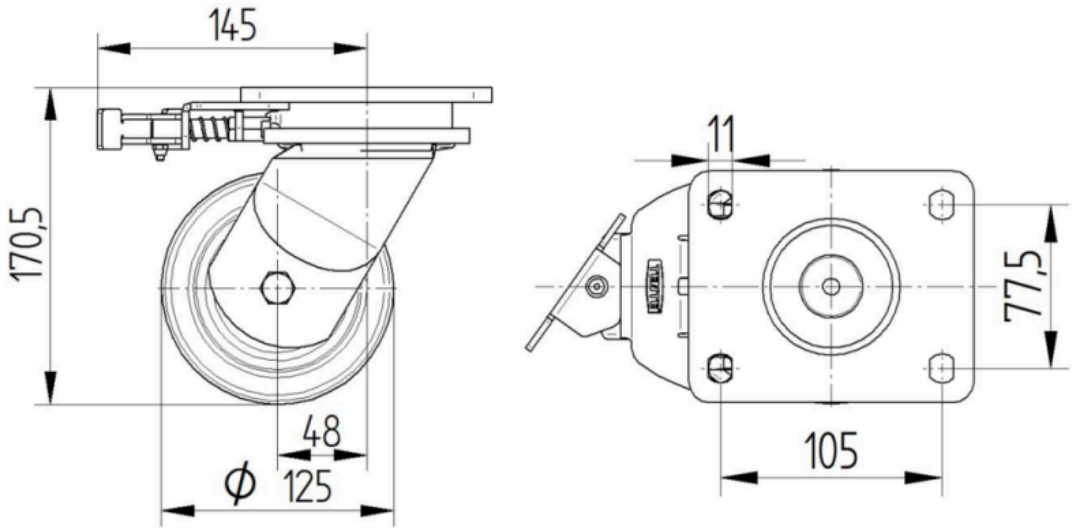

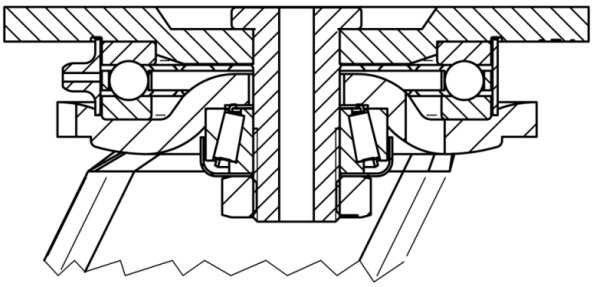

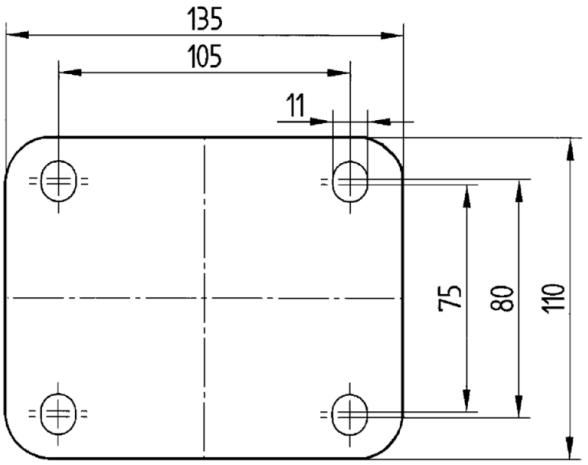

© Copyright 2026 TENTE International GmbH