# INTEGRAL ASSIST

## ED44ETW150R36-32S35 D 9002 4xM6 90°

EAN 4031582550405

Numéro de commande 000000059



### CHAPE

| | |
|---|---|
| Déport | 40 mm |
| Rayon d'encombrement | 115 mm |
| Diamètre d'encombrement | 230 mm |
| Diamètre du dôme | 110.5 mm |

### ROUE

| | |
|---|---|
| Corps de roue | Acier, fer |
| Diamètre | 150 mm |
| Largeur du bandage | 50 mm |

### PERFORMANCE

| | |
|---|---|
| Performance de roulage | ●●●●● |
| Bruit de mouvement | ●●●●○ |
| Usure | ●●●●○ |
| Résistance à la corrosion | ●●●●○ |

### ATTRIBUTS DE BASE

| | |
|---|---|
| Nom du produit | Integral assist |
| Capacité de charge à 4 km/h | 150 kg |
| Conducteur d'électricité | no |
| Inoxydable | no |
| Compatible avec WeAssist | 1 |
| Capacité de charge statique | 450 kg |
| Plage de température (minimale) | -10 °C |
| Plage de température (maximale) | 40 °C |
| Hauteur | 183 mm |
| Largeur totale | 110.5 mm |
| Poids | 5.01 kg |
| Type de protection | IPX6 (uniquement pour les composants électroniques à l'état monté) |
| Température ambiante admissible | Température de fonctionnement de 5 °C à 40 °C, humidité de l'air de 20 % à 80 % |

© Copyright 2026 TENTE International GmbH

# INTEGRAL ASSIST

## ED44ETW150R36-32S35 D 9002 4xM6 90°

EAN 4031582550405

Numéro de commande 900000050

**Dessins du produit**

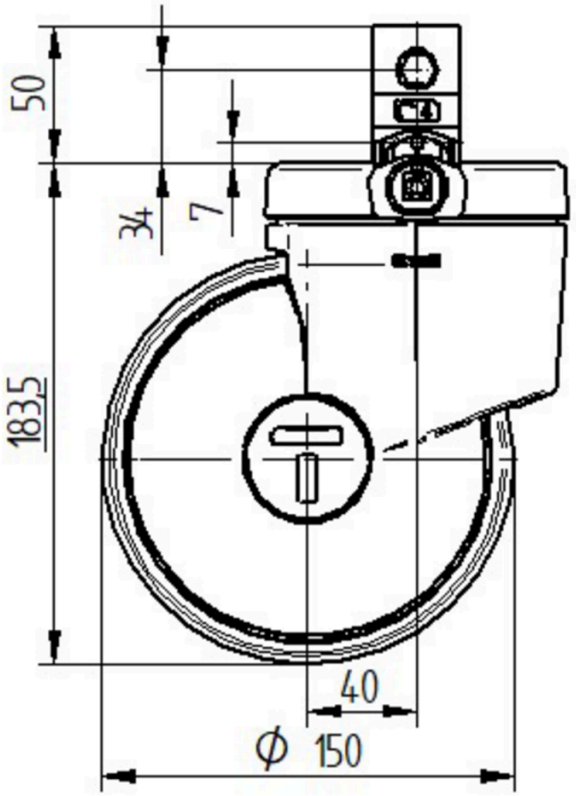

# INTEGRAL ASSIST

ED44ETW150R36-32S35 D 9002 4xM6 90°

EAN 4031582550405

Numéro de commande 900000050

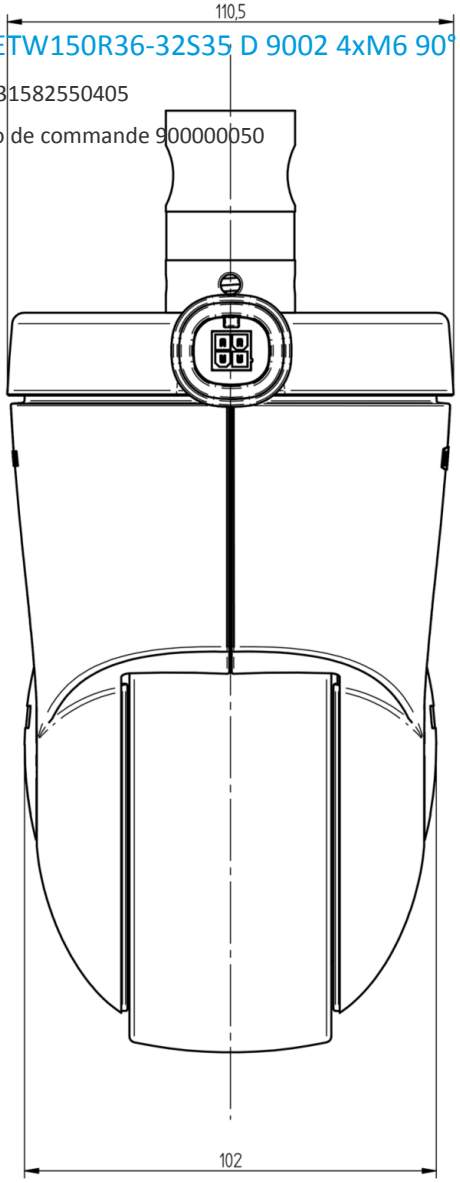


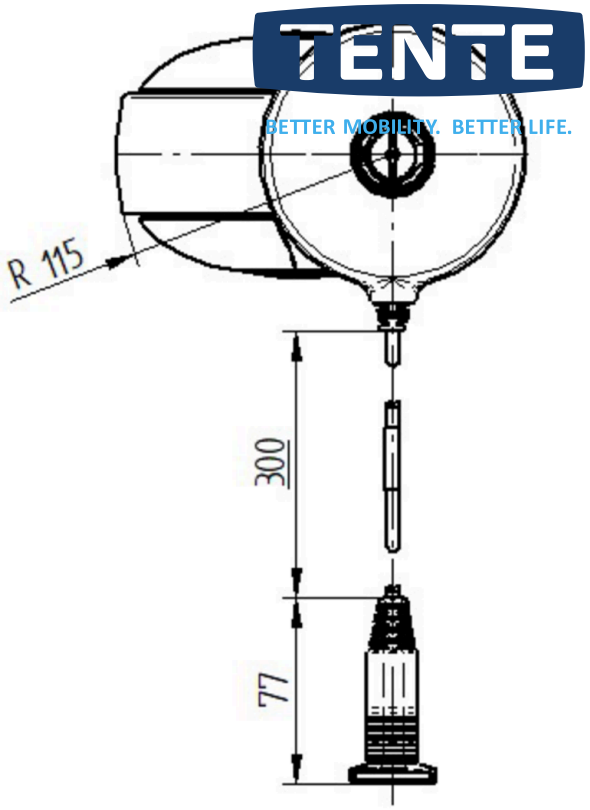


© Copyright 2026 TENTE International GmbH