INFORMAȚII DESPRE PRODUS

PURETECH

PVR 250x60-Ø25

EAN 4031582321340



Imaginea poate fi diferită de produsul original

ROATĂ

Material pentru corp	Polipropilenă
Material al benzii de rulare	Cauciuc solid, negru
Lagăr	Rulment cu role
Roată	Negru grafit (RAL9011)
Protecție pentru filet	Fără protecție pentru filet
Diametru	250 mm
Benză de rulare	60 mm
Diametrul găurii Axă	25 mm
Lungime butuc	74 mm
Lățimea corpului	60 mm
Duritatea benzii de Benză de rulare (A)	80 Pe malul A

PERFORMANȚĂ

Performanța rolei	●●●○○
Zgomot de mișcare	●●●●○
Atriție	●●●○○
Rezistență la coroziune	●●●○○

ATRIBUTELE DE BAZĂ

Nume produs	Puretech
Tip	Roată
Standard	EN12532 - Echipament de transport
Capacitate de încărcare la 4 km/h	295 kg
Conductiv electric	Nu
Inoxidabil	Nu
Capacitate de încărcare statică	590 kg
Interval de temperatură (minim)	-20 °C
Interval de temperatură (maxim)	60 °C
Greutate totală	2,87 kg

© Copyright 2026 TENTE International GmbH

PURETECH

PVR 250x60-Ø25

EAN 4031582321340

Numărul de comandă 00050608

Desene ale produsului

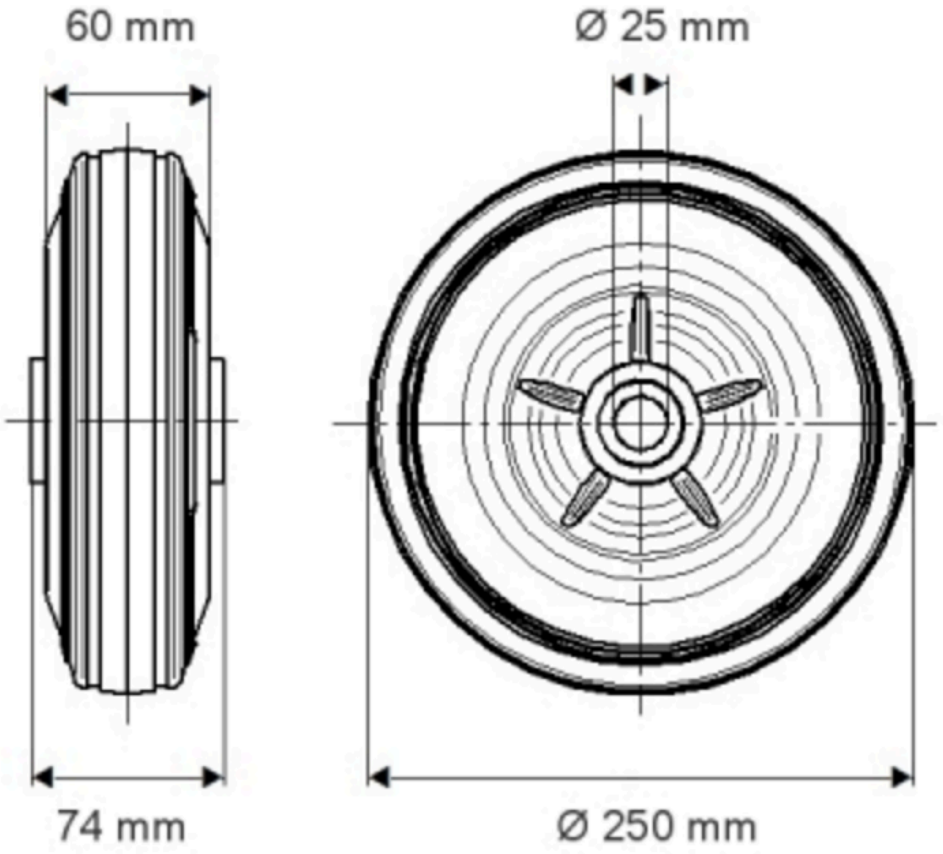

© Copyright 2026 TENTE International GmbH