INFORMAÇÕES DO PRODUTO

DURATECH

UOR 100x36-Ø12 HL44,4

EAN 4031582323535



A imagem pode diferir do produto original

RODA

Material do centro da roda	Poliamida
Material do piso da roda	Idêntico ao centro da roda
Rolamento	Rolamento
Cor da Roda	Branco natural
Anti-fios	Sem anti-fios
Diâmetro	100 mm
Largura do Piso	36 mm
Diâmetro do furo do eixo	12 mm
Comprimento do cubo	44,4 mm
Largura do corpo	36 mm
Dureza do Piso (D)	75 Shore D

DESEMPENHO

Desempenho do rolamento	●●●○○
Ruído de movimento	●●●○○
Desgaste	●●●●○
Resistência à corrosão	●●●○○

ATRIBUTOS PRINCIPAIS

Nome do produto	Duratech
Tipo	Roda
Padrão	EN12532 - Equipamentos de Transporte
Capacidade de carga a 4 km/h	200 kg
Elétrico condutivo	Não
Aço inoxidável	Não
Capacidade de carga estática	400 kg
Intervalo de temperatura (mínimo)	-25 °C
Intervalo de temperatura (Máximo)	80 °C
Peso geral	0,18 kg

© Copyright 2026 TENTE International GmbH

DURATECH

UOR 100x36-Ø12 HL44,4

EAN 4031582323535

Número de encomenda 00030965

Desenhos do produto

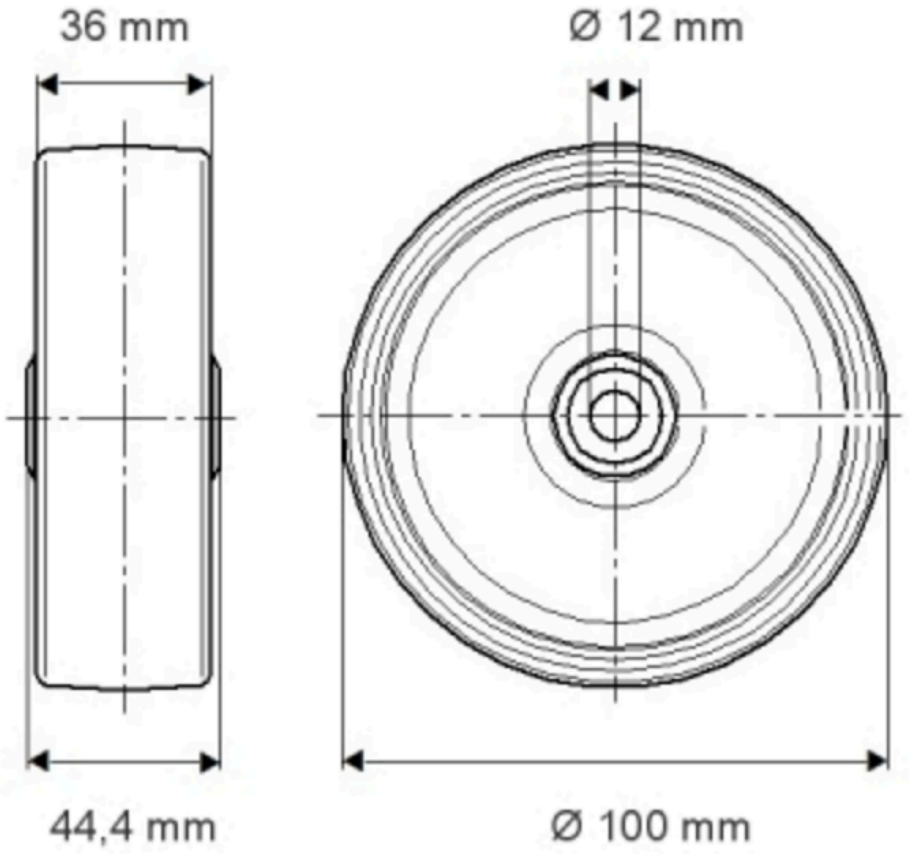

© Copyright 2026 TENTE International GmbH