INFORMACIJE O PROIZVODU

AGILA

2477PJP075P40

EAN 4031582050431



Slika se može razlikovati od originalnog proizvoda

PERFORMANSE

Performanse kotrljanja	●●●○○
Buka u pokretu	●●●●○
Ishrana	●●●○○
otpornost na rdju	●●●○○

OSNOVNI ATRIBUTI

Naziv proizvoda	Agila
Tip	Okreni Tocak sa potpuna kocnica
Standard	EN12530 - Kastori uređaja
Nosivost na 3 km/h	75 kg
Električni provod	no
nerdjajuci	no
Statički Nosivost	150 kg
Temperaturni opseg (Minimalno)	-20 °C
Opseg temperature (maksimalni)	60 °C
Sveukupna visina	100 mm
Ukupna širina	43 mm
Ukupna težina	0.34 kg

KUCISTE

Materijal kućišta	Čelični list, srednji
oblik viljuska	siroko
okretni lezaj	Dve lopte
Boja	plavo cinkovano
ofset	24 mm
okretni radijus	80 mm
Otpor okretanju	160 mm
Prečnik kupole	43 mm

TOCAK

Materijal za telo	polipropilen
materijal omotaca	Termoplastična guma
Nošenje	precizini kuglicni lezaj
Boja Tocak	Srebrna siva (RAL7001)
stitnici omotaca	Sa threadguard
Prečnik	75 mm
Širina omotac	25 mm
Širina tela	25 mm
Teškoća gazećeg omotac (A)	87 Šora A

PRILAGOĐAVANJE

Tip uklapanja	Skverna ploča
Dužina ploče	60 mm
Širina ploče	60 mm
Dužina otvora ploče (Minimalno)	38 mm
Dužina otvora ploče (maksimalna)	48 mm
Širina otvora ploče (Minimalno)	38 mm
Širina otvora ploče (maksimalna)	48 mm
Prečnik otvora ploče	6.3 mm

© Copyright 2026 TENTE International GmbH

AGILA

2477PJP075P40

EAN 4031582050431

Broj porudžbine 00004470

Crteži proizvoda

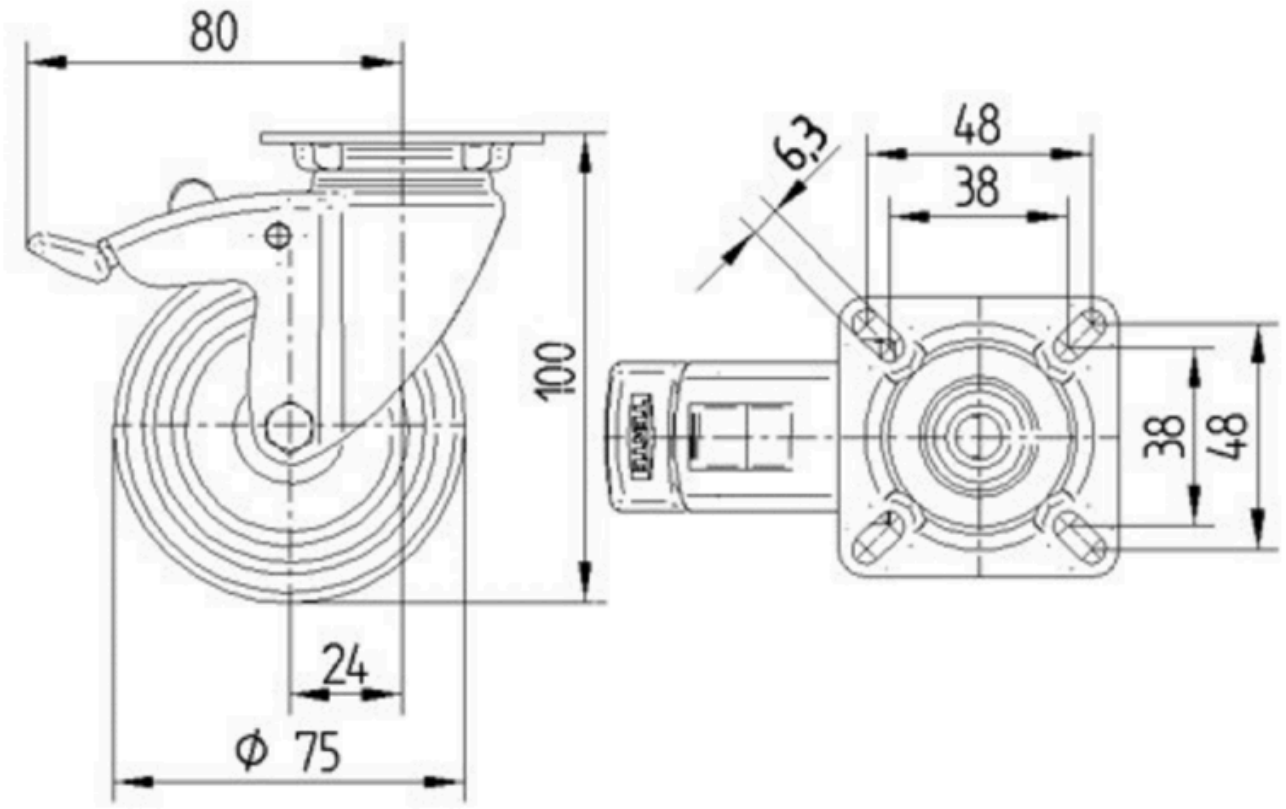

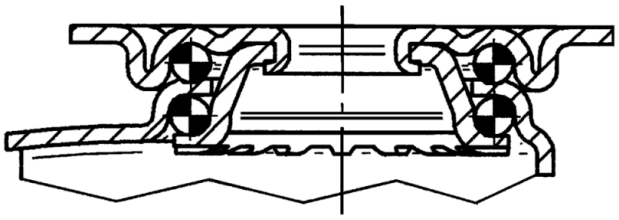

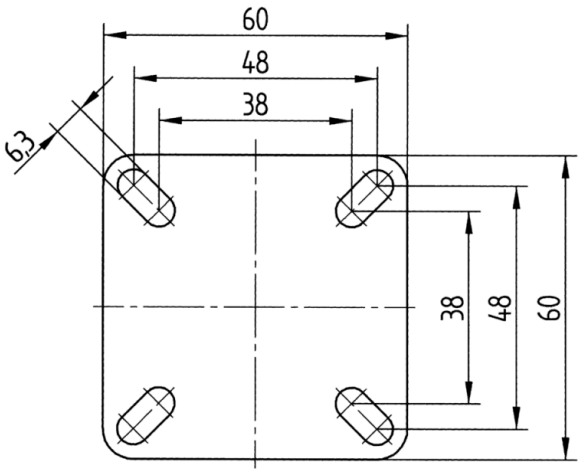

© Copyright 2026 TENTE International GmbH