INFORMACIÓ DE PRODUCTE

PURETECH

FVP 250x80-Ø30 HL90

EAN 4031582365429



La imatge pot diferir del producte original.

ACTUACIÓ

Actuació Roll	●●○○○
El soroll del moviment	●●●●●
Atràcia	●●●○○
Resistència a a la corrosió	●●●○○

ATRIBUCIONS BÀSIQUES

Nom del producte	Puretech
Tipus	Aro
Tracidad de carga a 4 km/h	810 kg
Tracidad de carga a 6 km/h	675 kg
Conducció elèctrica	No
Inoxidable	No
Tracidad de carga estàtica	1350 kg
Temperatura (mínim)	-20 °C
Temperatura màxima (màxim)	80 °C
Pes total	6,9 kg

RODA

Tread hardness	suau
Material corporal	Ferro Colat
Material de la banda de rodadura	Goma massissa negres, negres
El Bearing	Rodament de boles de precisió
Roda de color	3.3.1 El negre de gel (similar RAL9005)
Protectors de fil	Amb la guardaespatlles
Diametralització	250 mm
Banda de rodadura ample	80 mm
El forat Eix Diàmetre del forat	30 mm
Longitud del cub	90 mm
Corporació ample	80 mm
La duresa del Banda de rodadura (A)	67 Shore A

© Copyright 2026 TENTE International GmbH

PURETECH

FVP 250x80-Ø30 HL90

EAN 4031582365429

Número de comanda 00836533

Plànols del producte

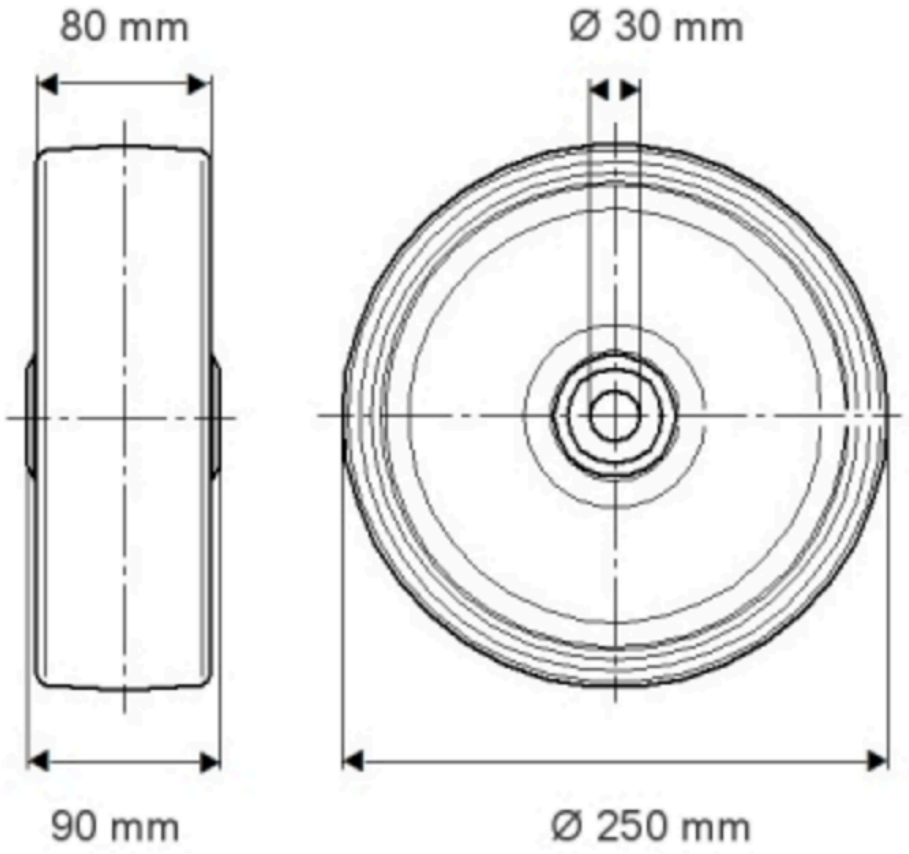

© Copyright 2026 TENTE International GmbH

PURETECH

FVP 250x80-Ø30 HL90

EAN 4031582365429

Número de comanda 00836533

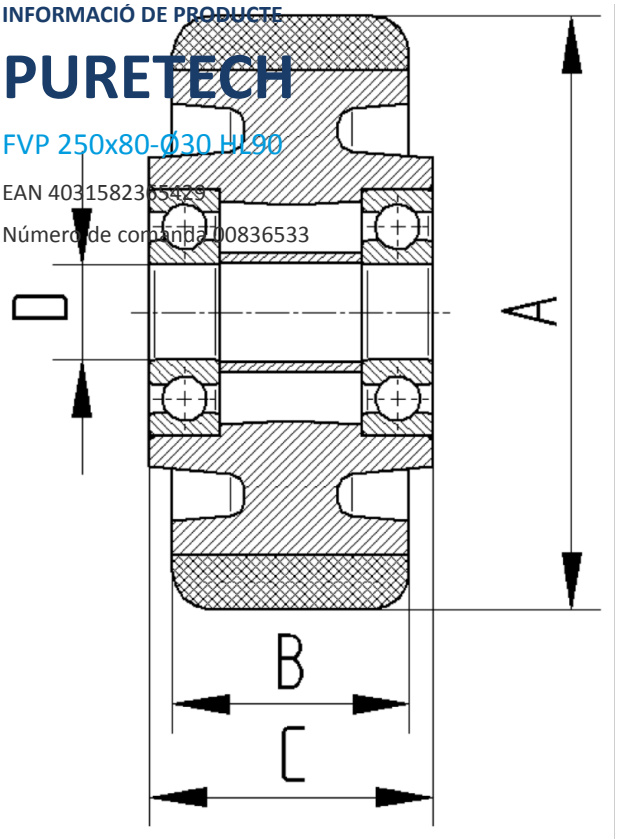

BETTER MOBILITY. BETTER LIFE.

© Copyright 2026 TENTE International GmbH