PRODUKTINFORMATION

INTEGRAL

2046UAX200R36-32S30 D 9002 4xM6 W

EAN 4031582300277



Billedet kan afvige fra det oprindelige produkt

YDEEVNE

Rullemodstand	●●●○○
Kørselsstøj	●●●○○
Abrasion	●●●●○
Rustbeskyttelse	●●●○○

PRIMÆRE EGENSKABER

Produktnavn	Integral
Type	Drejelig Hjul med central- og Totalbremse
Standard	EN12531 - Hospitalssengehjul
Belastning ved 3 km/t	150 kg
Belastning ved 4 km/t	150 kg
Elektrisk ledende	Nej
Rustfri	Nej
Belastning Statisk	450 kg
Temperaturområde (minimum)	-25 °C
Temperaturområde (maksimum)	80 °C
Byggehøjde	229 mm
Samlet bredde	70 mm
Samlet vægt	1,61 kg
Certificering	Testet og overvåget af TÜV Süd

GAFFEL

Materialer til boliger	Stålplade, medium
Gaffel Form	Lukket
Drejekrans	Præcisionskugleleje
Farve	Grå hvid (RAL9002)
Udladning	60 mm
Udfaldsradius	160 mm
Udfaldsdiameter	320 mm
Dome-diameter	70 mm

HJUL

Fælgmateriale	Polyamid
Hjulbanemateriale	Polyuretan, Indsprøjtet
Leje	Præcisionskugleleje, Forseglet
Hjulbane-farve	Skifergrå (RAL7015)
Hjul farve	Skifergrå (RAL7015)
Trådfang	Integreret trådfang
Diameter	200 mm
Hjulbane bredde	35 mm
Fælgbredde	35 mm
Hårdhed af Hjulbane (D)	59 Shore D

MONTERING

Monteringstype	Stift med Cam-hul til profilstænger, kort Variant
Boltdiameter	32 mm
Boltlængde	51 mm
Bolt trådens position	7 mm
Bolt	4
Tip	Vaskbare senge skal forsegles i tilpasningsområdet af hospitalssengeproducenten.

IF Design Award

Red Dot Design Award

© Copyright 2026 TENTE International GmbH

INTEGRAL

2046UAX200R36-32S30 D 9002 4xM6 W

EAN 4031582300277

Bestillingsnummer 00036799

Produkttegninger

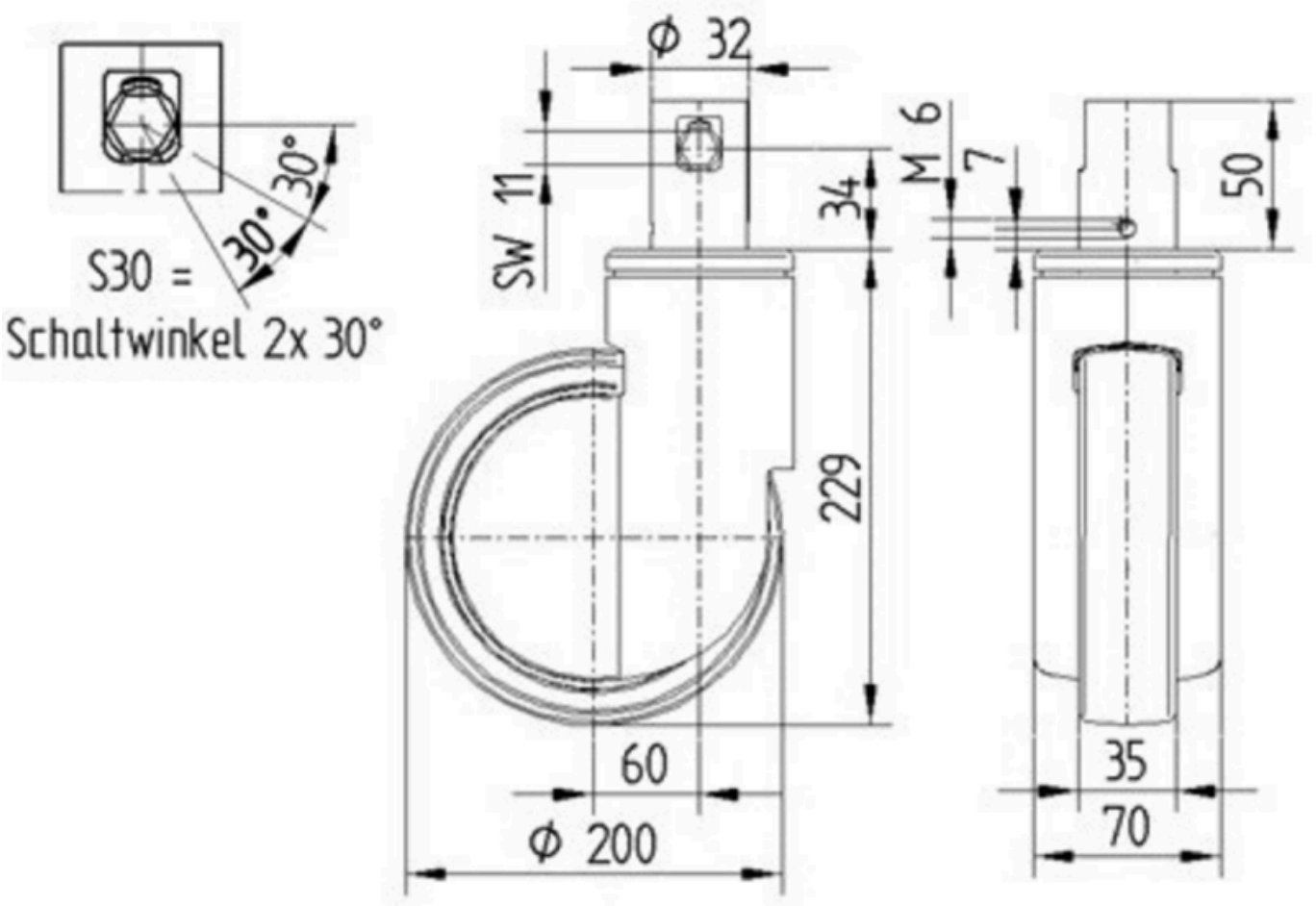

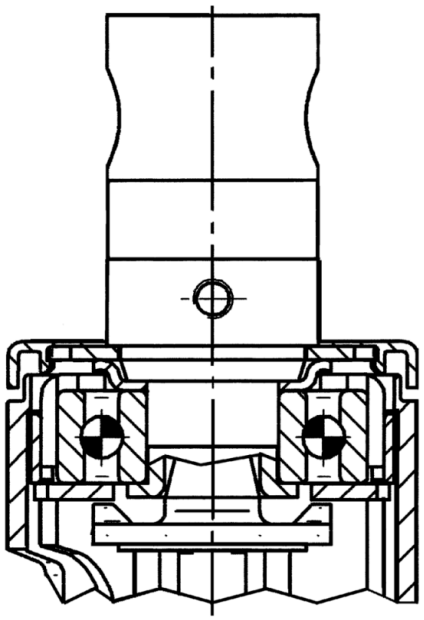

IF Design Award

Red Dot Design Award

© Copyright 2026 TENTE International GmbH