TERMÉKINFORMÁCIÓK

AGILA

2477DYK100R47-36-40

EAN 4031582342710



A kép eltérhet az eredeti terméktől

TELJESÍTMÉNY

Gördülési ellenállás teljesítménye	● ● ● ○ ○
Mozgás zajkibocsátása	● ● ● ○ ○
Kopás	● ● ● ○ ○
Korrozióálló képesség	● ● ● ○ ○

ALAPVETŐ TULAJDONSÁGOK

Termék neve	Agila
Ház típusa	Totálfékes görgő
Standard	EN12530 - Intézményi görgők
Teherbírás 3 km/h-nál	80 kg
Elektromosan vezető	Igen
Rozsdamentes	Nem
Statikus teherbírás	160 kg
Hőmérséklet-tartomány (minimális)	-10 °C
Hőmérséklet-tartomány (maximális)	40 °C
Összsúly	138 mm

VÁZ

A ház anyaga	Acéllemez, közepes
Villa alakja	Széles
Forgócsapágy	Kétsoros golyó
Szín	Kék passzivált
Ellensúlyoz	43,5 mm
Körbeforgás	262 mm

KERÉK

Felépítmény anyaga	Acéllemez
Futófelület anyaga	Tömör gumi, fekete, elektromosan vezető
Csapágy	Kúpos golyóscsapágy
Szálvédők	Futófelület védelemmel
Átmérő	100 mm
Futófelület szélessége	32 mm
A futófelület keménysége (A)	80 Shore A

SZERELVÉNY

Szerelvény típusa	Szintetikus feszítő, négyzetes
Befeszítőcsap (minimális)	40 mm
Tippek	Kérjük, rendeléskor jelezze a szükséges csőbelső átmérőt.

© Copyright 2026 TENTE International GmbH

AGILA

2477DYK100R47-36-40

EAN 4031582342710

BETTER MOBILITY. BETTER LIFE.

Termékrajzok

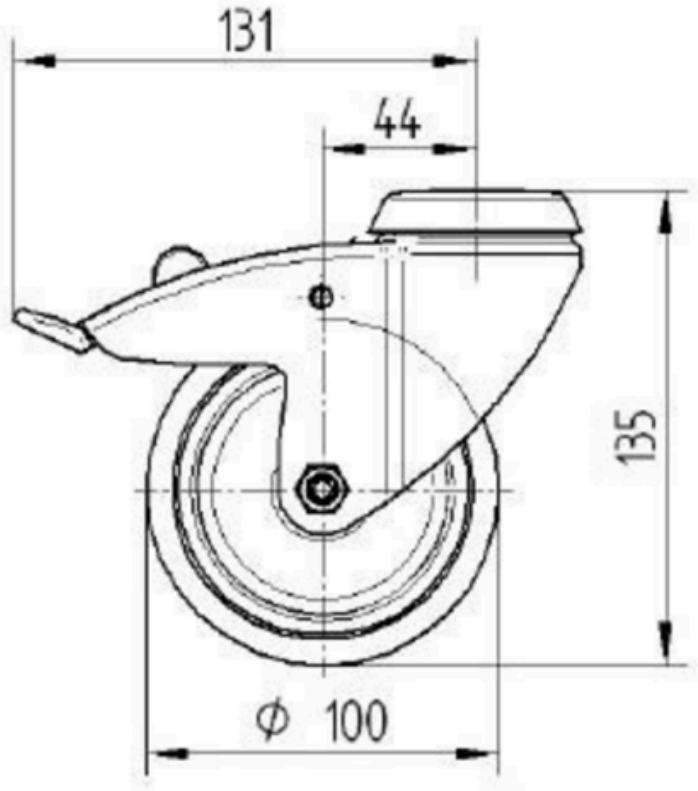

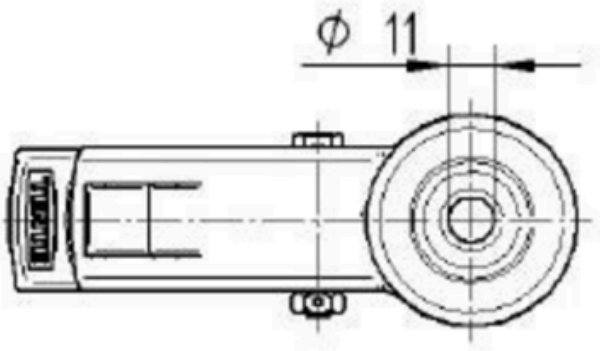

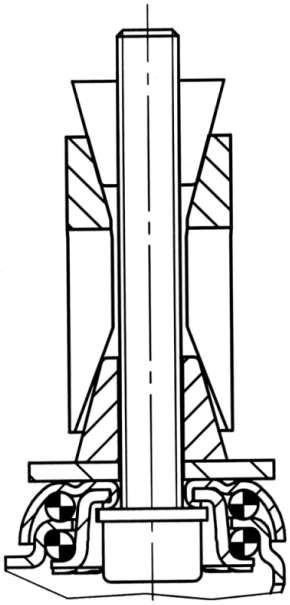

© Copyright 2026 TENTE International GmbH