INFORMACJE O PRODUKCIE

# LINEA

## 5941UAC100R05-28 RAL9002

EAN 4031582352849



Obraz może różnić się od oryginalnego produktu

### WYDAJNOŚĆ

| | |
|---|---|
| Wydajność rolek | ●●●●● |
| Hałas ruchowy | ●●●○○ |
| Odejście | ●●●●○ |
| Odporność na korozję | ●●●●○ |

### PODSTAWOWE ATUTY

| | |
|---|---|
| Nazwa produktu | Linea |
| Typ | Kółko obrotowe z Blokada kierunkowa |
| Standardowy | EN12530 — Kółka samonastawne do urządzeń |
| Nośność przy 3 km/h | 120 kg |
| Przewodzące prąd elektryczny | Nie |
| Nierdzewne | Tak |
| Nośność statyczne | 240 kg |
| Zakres temperatur (minimalny) | -10 °C |
| Zakres temperatur (maksymalny) | 40 °C |
| Wysokość całkowita | 120 mm |
| Szerokość całkowita | 82 mm |
| Waga całkowita | 0,93 kg |

### OBUDOWA

| | |
|---|---|
| Materiał obudowy | Poliamid |
| Kształt Widelec | Obudowa na dwa Koło |
| Łożysko obrotowe | Łożysko kulkowe precyzyjne |
| Kolor | Szary biały (RAL9002) |
| Wysięg | 32 mm |
| Promień działania koła | 108 mm |
| Zasięg działania koła | 216 mm |
| Średnica kopuły | 52 mm |

### KOŁO

| | |
|---|---|
| Materiał ciała | Poliamid |
| Materiał bieżni | Poliuretan, Wtrysk |
| Łożysko | Łożysko kulkowe precyzyjne, Nierdzewne |
| Osłony gwintu | Z osłoną gwintu |
| Średnica | 100 mm |
| Szerokość Bieżnia | 20 mm |
| Twardość Bieżnia (A) | 92 Shore A |

### MOCOWANIE

| | |
|---|---|
| Typ mocowania | Trzpień pełny, okrągły |
| Średnica Trzpień | 28 mm |
| Długość Trzpień | 40 mm |

Klub Projektant Deutscher

Nagroda Interzum

IF nagroda za projekt

© Copyright 2026 TENTE International GmbH

# LINEA

5941UAC100R05-28 RAL9002

EAN 4031582352849

BETTER MOBILITY. BETTER LIFE.

## Rysunki produktu

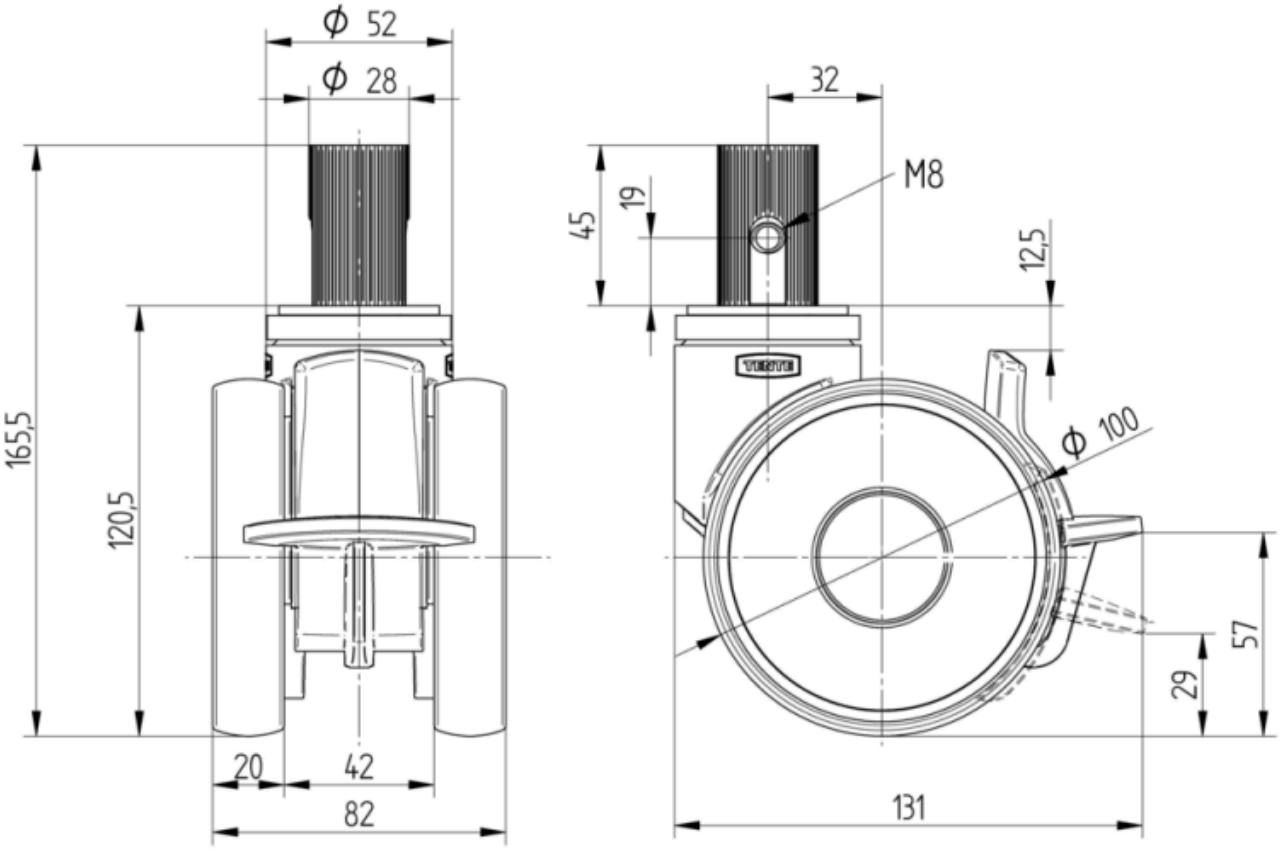


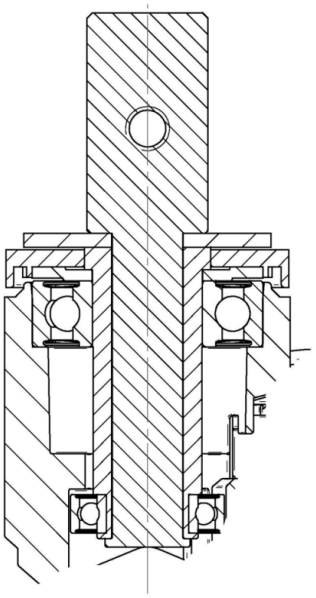

Klub Projektant Deutscher

Nagroda Interzum

IF nagroda za projekt

© Copyright 2026 TENTE International GmbH