ИНФОРМАЦИЯ ЗА ПРОДУКТА

LINEA

5947UAC125P30-11 9002/3000 High Temperature

BETTER MOBILITY. BETTER LIFE.



Изображението може да се различава от оригиналния продукт

ИЗПЪЛНЕНИЕ

Производителност на ролката	●●●●●
Шум от движение	●●●○○
Привличане	●●●●○
Устойчив на корозия	●●●●○

ОСНОВНИ АТРИБУТИ

Име на продукта	Linea
Тип	Въртящ се Колело с Пълно заключване
Стандартен	EN12530 – Изделителни колела
Товароносимост при 3 км/ч	130 kg
Електропроводим	Не
Неръждаемост	Да
Статичен Товароносимост	260 kg
Температурен диапазон (минимален)	-20 °C
Температурен диапазон (максимален)	70 °C
Обща височина	143 mm
Обща ширина	82 mm
Общо тегло	0.87 kg

ВИЛКА

Материал на корпуса	Полиамид
Форма Вилица	Вилка на две Колело
Въртящ се лагер	Прецизен сачмен лагер
Цвят	Сиво бяло (RAL9002)
Изместване	40 mm
Радиус на завъртане	129 mm
Интерференция при завъртане	258 mm
Диаметър на купол	52 mm

КОЛЕЛО

Материал на тялото	Полиамид
Материал на реазбата	Полиуретан, екструдирано
Лагер	Прецизен сачмен лагер , Неръждаемост
Цвят Резба	Сива шистичка (RAL7015)
Цвят на Колело	Сива шистичка (RAL7015)
Предпазители за резби	С предпазно устройство за резба
Диаметър	125 mm
Ширина на Резба	20 mm
Ширина на тялото	20 mm
Твърдост на Резба (A)	92 Бръснач A

ПРИЛЯГАНЕ

Тип на фитинга	Отвор за болт
Диаметър на отворите Болт	11 mm

Deutscher Дизайн Club

Награда Interzum

IF награда за Дизайн

© Copyright 2026 TENTE International GmbH

LINEA

5947UAC125P30-11 9002/3000 High Temperature

BETTER MOBILITY. BETTER LIFE.

Чертежи на продукта

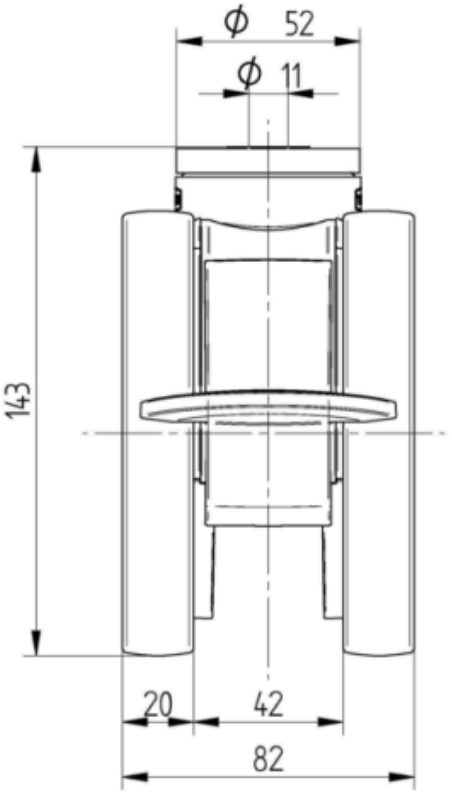

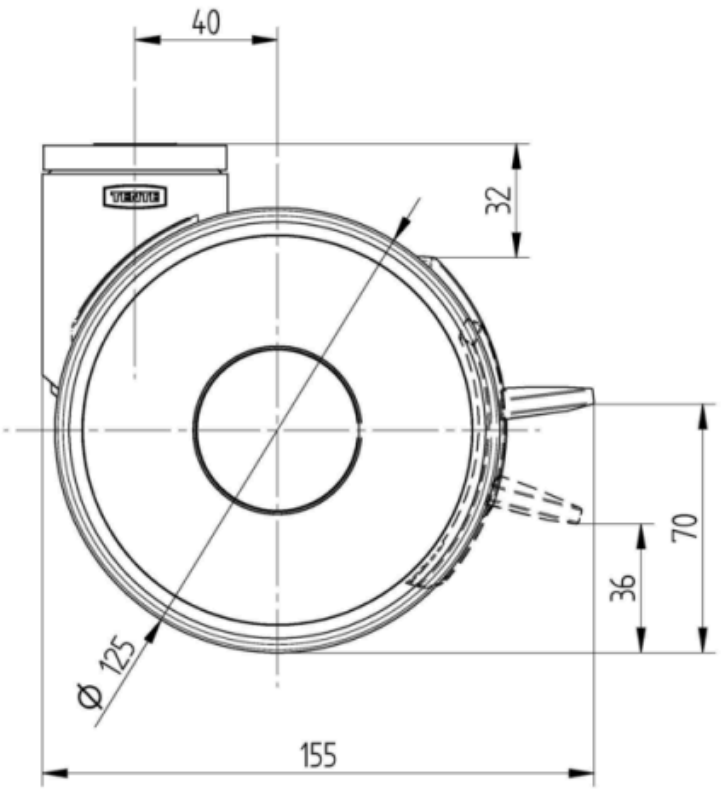

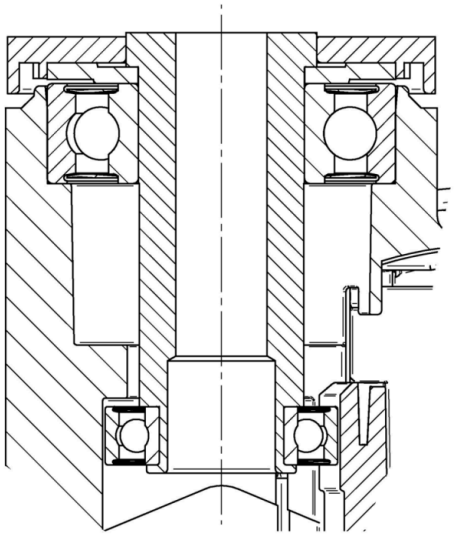

Deutscher Дизайн Club

Награда Interzum

IF награда за Дизайн