INFORMAȚII DESPRE PRODUS

ZETA REVERSE

468BTOO125P63 180°

EAN 4031582398205



Imaginea poate fi diferită de produsul original

PERFORMANȚĂ

Performanța rolei	●●●●○
Zgomot de mișcare	●○○○○
Atriție	●●●●●
Rezistență la coroziune	●●●○○

ATRIBUTELE DE BAZĂ

Nume produs	Zeta reverse
Tip	Rola pivotantă cu Blocare totală și Blocare direcțională cu arc
Standard	EN12532 - Echipament de transport
Capacitate de încărcare la 4 km/h	700 kg
Capacitate de încărcare la 6 km/h	560 kg
Conductiv electric	Nu
Inoxidabil	Nu
Capacitate de încărcare statică	1400 kg
Interval de temperatură (minim)	-40 °C
Interval de temperatură (maxim)	80 °C
Înălțime totală	164 mm
Greutate totală	2,85 kg

FURCA

Materialul de construcție	Tablă de oțel, foarte grea
FormăFurcă	Larg, Rezistent
Rulment pivotant	Două curse cu mingi, Rezistent sau Inoxidabil
Culoare	Pasivat în albastru
Offset	60 mm
Interferență pivotantă	360 mm

ROATĂ

Material pentru corp	Poliamidă , grea
Material al benzii de rulare	Identic cu corp Roată
Lagăr	Rulment simplu
Axă	Înșurubat cu piuliță
Protecție pentru filet	Fără protecție pentru filet
Diametru	125 mm
Benză de rulare	50 mm
Duritatea benzii de Benză de rulare (D)	75 malul D

RACORD

Tip ajustare	Placă dreptunghiulară
Lungime placă	137 mm
Lățimea plăcii	105 mm
Lungime orificiu placă (maximă)	105 mm
Lățimea orificiului plăcii (minim)	75 mm
Lățimea orificiului plăcii (maximă)	80 mm
Diametru orificiu placă	11 mm

© Copyright 2026 TENTE International GmbH

ZETA REVERSE

468BTOO125P63 180°

EAN 4031582398205

Numărul de comandă 00860931

Desene ale produsului

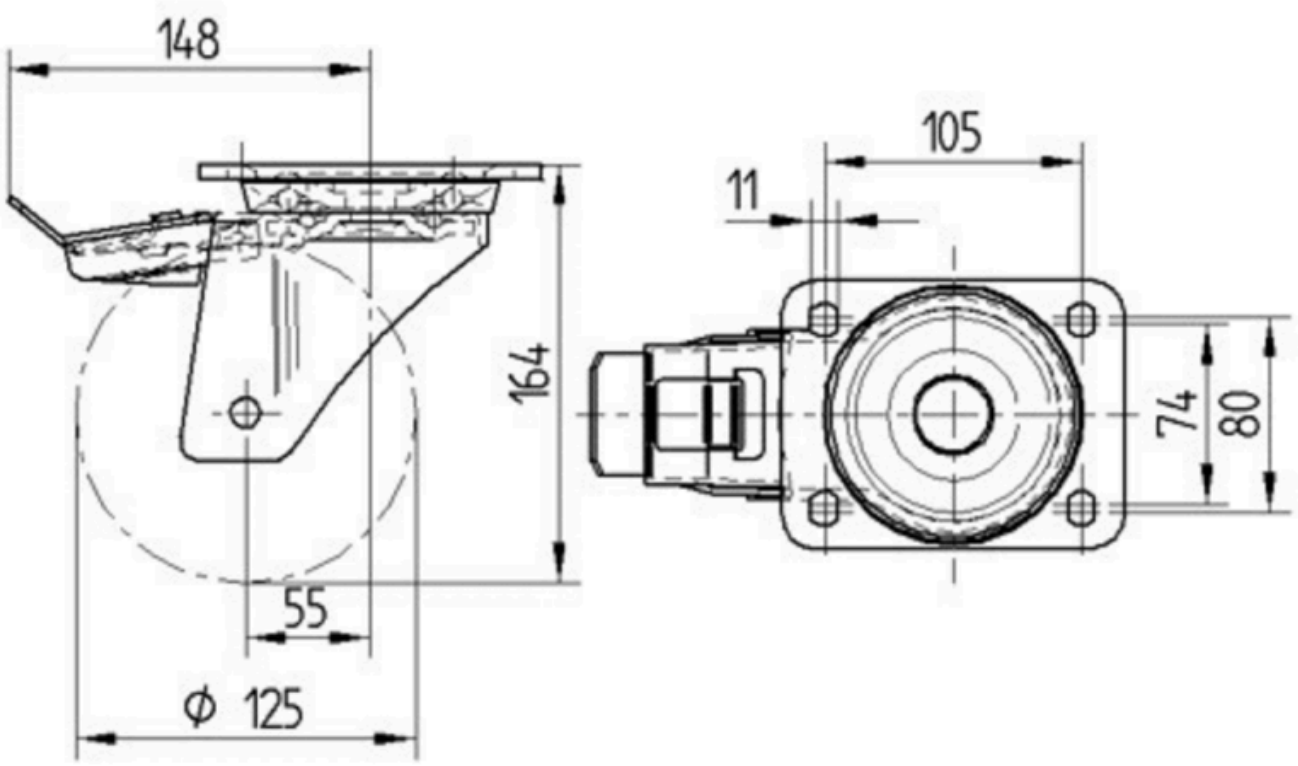

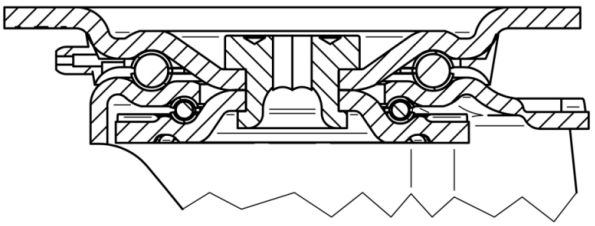

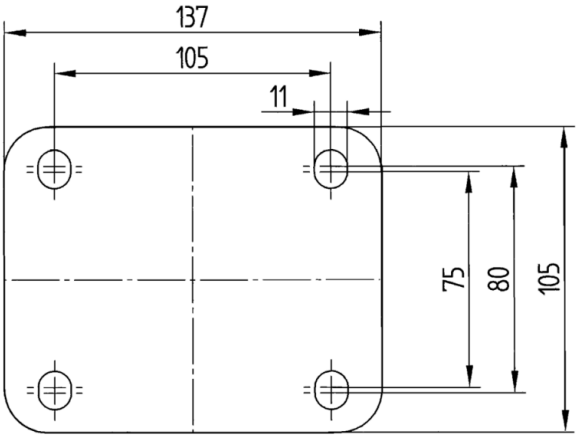

© Copyright 2026 TENTE International GmbH