PRODUCTINFORMATIE

ZETA

4688PVR250P63

EAN 4031582327687

BETTER MOBILITY. BETTER LIFE.

Afbeelding kan afwijken van het oorspronkelijke product

PRESTATIES

Rolprestaties	●●●○○
Bewegingsgeluid	●●●○○
Slijtage	●●●○○
Corrosiebestendigheid	●●●○○

KERNKENMERKEN

Productnaam	Zeta
Type	Vast Wielen
Standaard	EN12532 - Transportuitrusting
Draagvermogen bij 4 km/h	295 kg
Draagvermogen bij 6 km/h	250 kg
Elektrisch geleidend	Nee
Roestvrij	Nee
Statisch draagvermogen	590 kg
Temperatuurbereik (minimaal)	-20 °C
Temperatuurbereik (maximaal)	85 °C
Totale hoogte	290 mm
Totaal gewicht	3,74 kg

BEHUIZING

Materiaal van de behuizing	Staalplaat, zeer zwaar
Vork Vorm	Breed, Versterkt
Kleur	Blauw gepassiveerd

WIEL

Tread hardness	zacht
Materiaal wielkern	Polypropyleen
Materiaal loopvlak	Massief rubber, zwart
Lagering	Rollager
As	Geschroefd met moer
Afdekkapjes	Zonder schroefdraadbeschermer
Diameter	250 mm
Breedte Loopvlak	50 mm
Hardheid van het Loopvlak (A)	67 Shore A

FITTING

Type bevestiging	Rechthoekige plaat
Lengte plaat	137 mm
Breedte plaat	115 mm
Lengte plaatgat (maximaal)	105 mm
Breedte plaatgat (minimaal)	75 mm
Breedte plaatgat (maximaal)	80 mm
Diameter plaatgat	11 mm

© Copyright 2026 TENTE International GmbH

ZETA

4688PVR250P63

EAN 4031582327687

BETTER MOBILITY. BETTER LIFE.
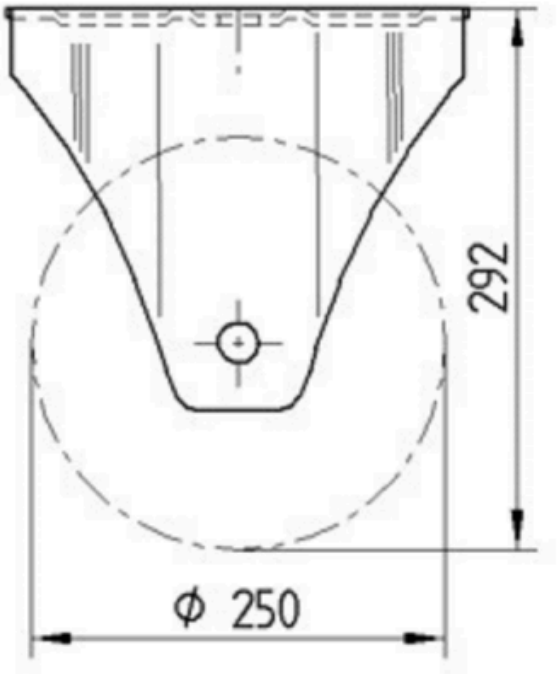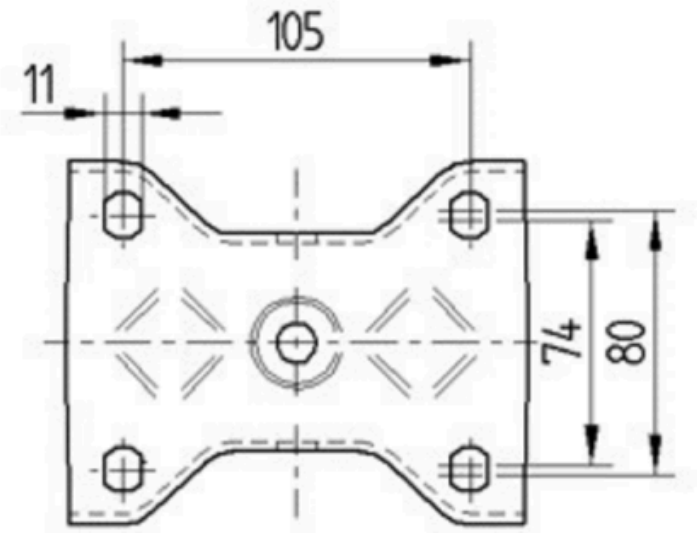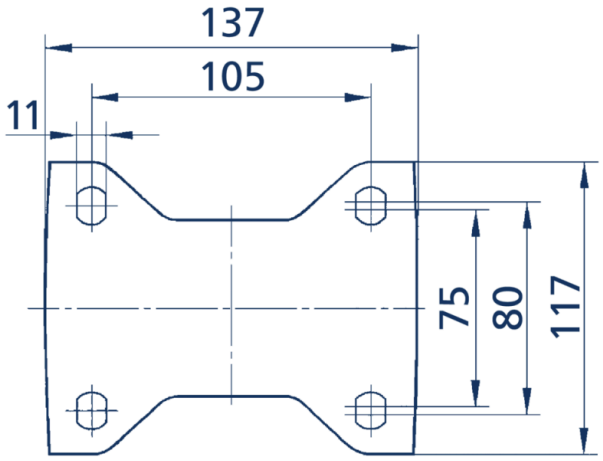
Product Drawings