INFORMACIÓ DE PRODUCTE

KAPPA LOAD

9651ITP160P63 CL67 cv

EAN 4031582367157



La imatge pot diferir del producte original.

ACTUACIÓ

Actuació Roll	●●●●○
El soroll del moviment	●●●○○
Atràcia	●●●●○
Resistència a a la corrosió	●●●●○

ATRIBUCIONS BÀSIQUES

Nom del producte	Kappa load
Tipus	Rueda giratoria con Freno direccional
Tracidad de carga a 4 km/h	800 kg
Tracidad de carga a 6 km/h	640 kg
Conducció elèctrica	No
Inoxidable	No
Tracidad de carga estàtica	1600 kg
Temperatura (mínim)	-10 °C
Temperatura màxima (màxim)	60 °C
Alçada total	205 mm
Àmplia general	110 mm
Pes total	4,41 kg

SUPORT

Material d'habitatge	ferro fos o ferro forjat, pesat
Forquilla Forma	Ample, Reforçat
Scamiento giratorio	Bola de corró de Roamiento de rodillos de propulsió
Color	Passivat blau
Desplaçament	58 mm
Scio de giro	140 mm
Sterferencia de giro	280 mm
Lubrication nipple	1
Dome Dictel	111 mm

RODA

Tread profile	convex
Material corporal	Alumini
Material de la banda de rodadura	Poliuretà, Fos
El Bearing	Rodament de boles de precisió
Eix	Estirada de nou
Roda de color	Amarillo de mel (RAL1005)
Protectors de fil	Sense vigilància
Diametralització	160 mm
Banda de rodadura ample	50 mm
Corporació ample	50 mm
La duresa del Banda de rodadura (A)	92 Shore A
La duresa del Banda de rodadura (D)	42 Shore D

FITACIÓ

Tipus de Fitting	Placa rectangular
Placa llarga	135 mm
Placa ampla	110 mm
Longitud del forat de placa (Minimum)	75 mm
Longitud del forat de placa (màxim)	80 mm
Amplària del forat de placa (Minimum)	75 mm
Amplària del forat de placa (màxim)	105 mm
Placa de diàmetre	11 mm

© Copyright 2026 TENTE International GmbH

KAPPA LOAD

9651ITP160P63 CL67 cv

EAN 4031582367157

Número de comanda 00838814

Plànols del producte

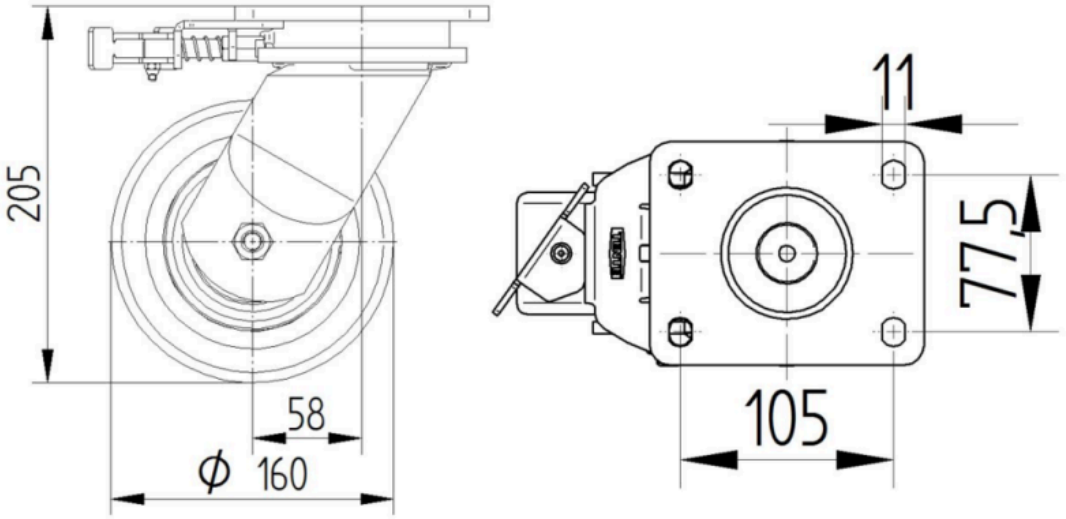

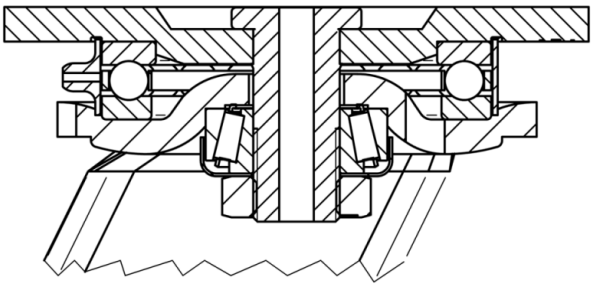

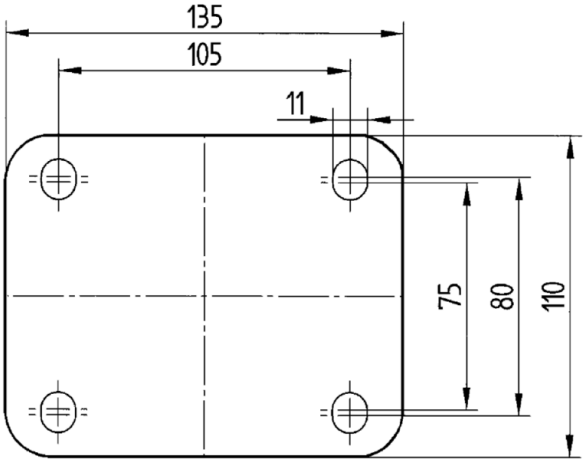

© Copyright 2026 TENTE International GmbH