INFORMAZIONI DI PRODOTTO

ZETA

4688UOO200P63

EAN 4031582308358



L'immagine può differire dal prodotto originale

PRESTAZIONI

Prestazioni di rotolamento	●●●○○
Rumore	●●●○○
Attrito	●●●●○
Resistenza alla corrosione	●●●○○

ATTRIBUTI PRINCIPALI

Nome del prodotto	Zeta
Tipo	Ruota fissa
Standard	EN12532 - Attrezzature di trasporto
Portata a 4 km/h	800 kg
Portata a 6 km/h	640 kg
Elettricamente conduttivo	No
Inossidabile	No
Portata statica	1600 kg
Intervallo di temperatura (minimo)	-30 °C
Intervallo di temperatura (massimo)	80 °C
Altezza totale	240 mm
Larghezza complessiva	117 mm
Peso complessivo	2,01 kg

SUPPORTO

Materiale di costruzione	Lamiera di acciaio, molto pesante
Forma della forcella	Largo, Rinforzato
Cuscinetto del supporto	Doppio giro di sfere, Rinforzato o Inossidabile
Colore	Passivato blu

RUOTA

Materiale del corpo	Poilammide
Materiale del battistrada	Identico al nucleo
Cuscinetto	Cuscinetto piano
Asse	Vite con dado
Colore Ruota	Bianco naturale
Parafili	Senza parafili
Diametro	200 mm
Larghezza battistrada	50 mm
Larghezza corpo	50 mm
Durezza del Battistrada (D)	75 Shore D

FISSAGGIO

Tipo di fissaggio	Piastra rettangolare
Lunghezza della piastra	137 mm
Larghezza della piastra	117 mm
Lunghezza foro piastra (minima)	75 mm
Lunghezza foro piastra (massima)	80 mm
Larghezza foro piastra (minima)	75 mm
Larghezza foro piastra (massima)	105 mm
Diametro del foro della piastra	11 mm

© Copyright 2026 TENTE International GmbH

ZETA

4688UOO200P63

EAN 4031582308358

Numero d'ordine 00805413

Disegni del prodotto

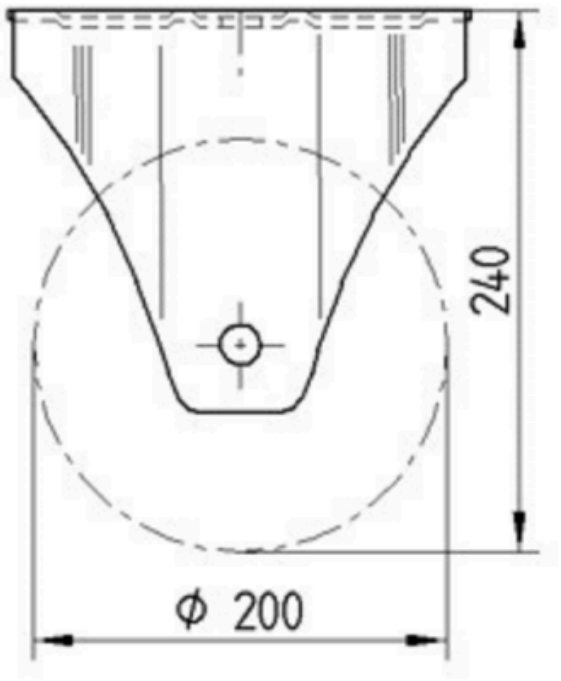

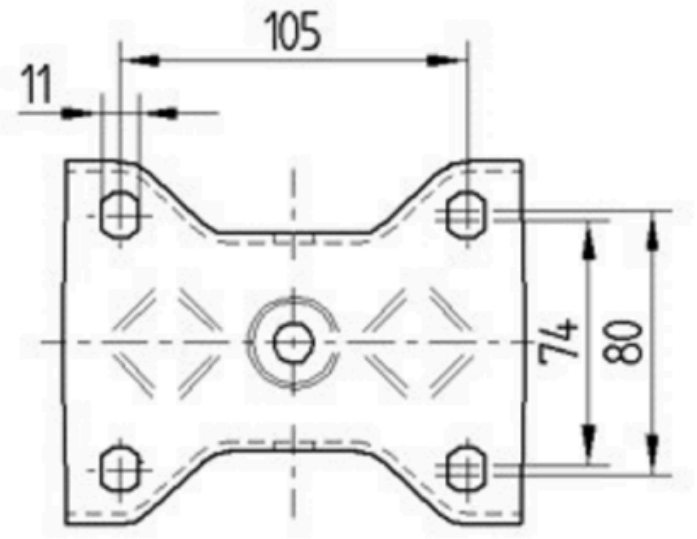

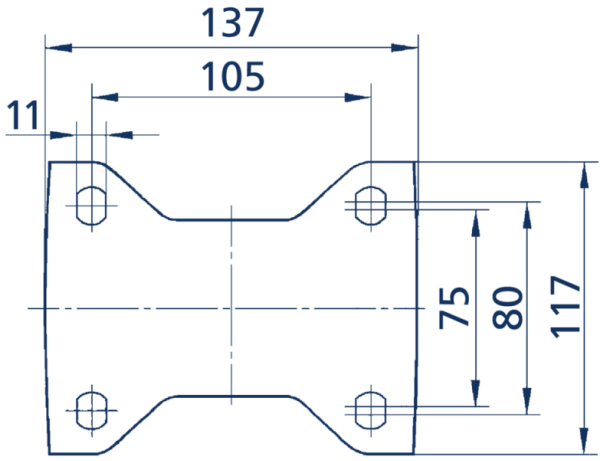

© Copyright 2026 TENTE International GmbH