INFORMAZIONI DI PRODOTTO

BUSHING

Kunststoff Huelse R48-22,6 Ø18

EAN 4031582321739



L'immagine può differire dal prodotto originale

PRESTAZIONI

Resistenza alla corrosione	●●●○○

ATTRIBUTI PRINCIPALI

Nome del prodotto	Boccola
Tipo	Accessorio
Elettricamente conduttivo	No
Inossidabile	No
Peso complessivo	0,01 kg

FISSAGGIO

Tipo di fissaggio	Boccola di riduzione, quadrata
Diametro bullone	18 mm
Lunghezza bullone	62 mm

© Copyright 2026 TENTE International GmbH

BUSHING

Kunststoff Huelse R48-22,6 Ø18

EAN 4031582321739

Numero d'ordine 00027545

Disegni del prodotto

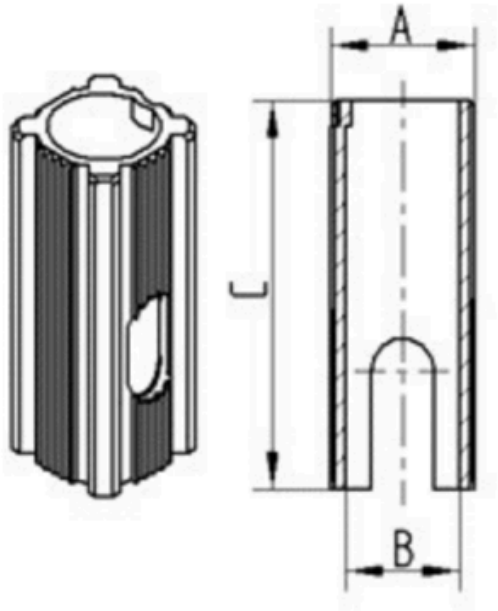

Bezeichnung	A	B	C
R48-22,5-Φ18	22,6	Φ18	62
R48-27,5-Φ18	27,5	Φ18	62
R48-27-Φ22	27	Φ22	45
R48-32-Φ22	32	Φ22	45
R48-36-Φ22	36	Φ22	60
R48-32-Φ28	32	Φ28	45
R48-33,65-Φ28	33,65	Φ28	45
R48-36-Φ28	36	Φ28	60

© Copyright 2026 TENTE International GmbH