INFORMAȚII DESPRE PRODUS

# KAPPA LOAD

## 9651ITP250P63 CL67

EAN 4031582314601



Imaginea poate fi diferită de produsul original

### PERFORMANȚĂ

| | |
|---|---|
| Performanța rolei | ●●●●○ |
| Zgomot de mișcare | ●●●○○ |
| Atriție | ●●●●○ |
| Rezistență la coroziune | ●●●●○ |

### ATRIBUTELE DE BAZĂ

| | |
|---|---|
| Nume produs | Kappa load |
| Tip | Rola pivotantă cu Blocare direcțională |
| Standard | EN12532 - Echipament de transport |
| Capacitate de încărcare la 4 km/h | 1000 kg |
| Capacitate de încărcare la 6 km/h | 800 kg |
| Conductiv electric | Nu |
| Inoxidabil | Nu |
| Capacitate de încărcare statică | 2000 kg |
| Interval de temperatură (minim) | -10 °C |
| Interval de temperatură (maxim) | 60 °C |
| Înălțime totală | 305 mm |
| Lățime totală | 110 mm |
| Greutate totală | 6,1 kg |

### FURCA

| | |
|---|---|
| Materialul de construcție | Fontă sau fier forjat, greu |
| FormăFurcă | Larg, Rezistent |
| Rulment pivotant | Rulment cu role de tracțiune cu bilă pentru canelare adâncă |
| Culoare | Pasivat în albastru |
| Offset | 61 mm |
| Raza de pivotare | 187,5 mm |
| Interferență pivotantă | 375 mm |
| Lubrication nipple | 1 |
| Diametru cupolă | 111 mm |

### ROATĂ

| | |
|---|---|
| Material pentru corp | Aluminiu |
| Material al benzii de rulare | Poliuretan, Turnată |
| Lagăr | Rulment cu bile de precizie |
| Axă | Înșurubat cu piuliță |
| Roată | Galben miere (RAL1005) |
| Protecție pentru filet | Fără protecție pentru filet |
| Diametru | 250 mm |
| Benză de rulare | 55 mm |
| Lățimea corpului | 55 mm |
| Duritatea benzii de Benză de rulare (A) | 92 Pe malul A |
| Duritatea benzii de Benză de rulare (D) | 42 malul D |

### RACORD

| | |
|---|---|
| Tip ajustare | Placă dreptunghiulară |
| Lungime placă | 135 mm |
| Lățimea plăcii | 110 mm |
| Lungime orificiu placă (minim) | 75 mm |
| Lungime orificiu placă (maximă) | 80 mm |
| Lățimea orificiului plăcii (minim) | 75 mm |
| Lățimea orificiului plăcii (maximă) | 105 mm |
| Diametru orificiu placă | 11 mm |

© Copyright 2026 TENTE International GmbH

# KAPPA LOAD

9651ITP250P63 CL67

EAN 4031582314601

Numărul de comandă 00830357

**Desene ale produsului**

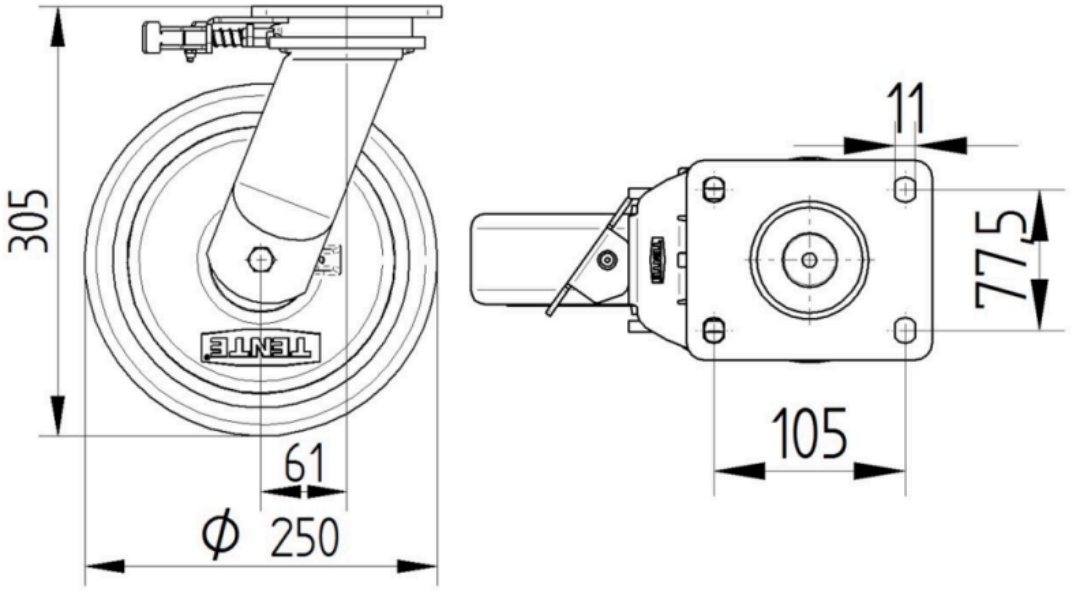


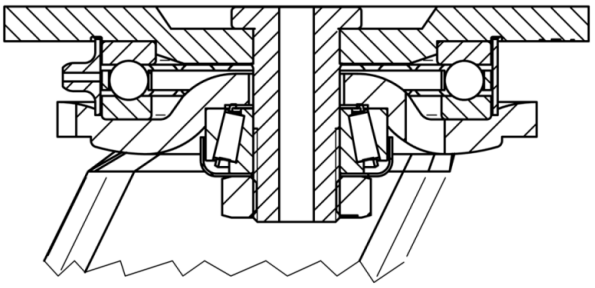

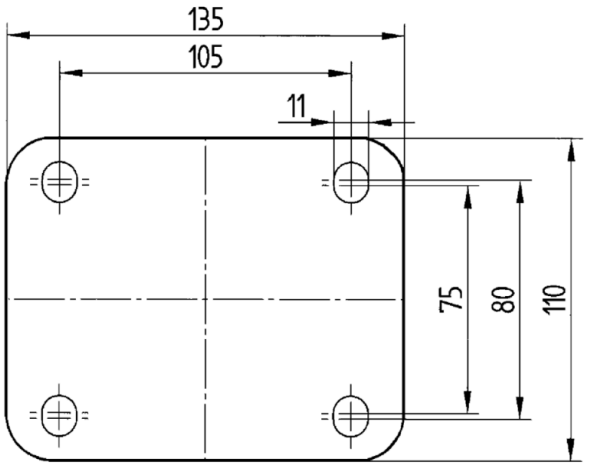


© Copyright 2026 TENTE International GmbH