PRODUKTINFORMATION

DELTA

3642ITP200P63 f.d-lock

EAN 4031582337433



Bild kann vom Originalprodukt abweichen

PERFORMANCE

Laufverhalten	●●●○○
Fahrgeräusch	●●●○○
Abrieb	●●●●○
Korrosionsbeständigkeit	●●●○○

HAUPTMERKMALE

Produktname	Delta
Typ	Lenkrolle mit Totalfeststeller, vorlaufend
Norm	EN12532 - Transportgeräte
Tragfähigkeit bei 4 km/h	600 kg
Tragfähigkeit bei 6 km/h	480 kg
Elektrisch-leitfähig	Nein
Rostfrei	Nein
Statische Tragfähigkeit	1200 kg
Temperaturbereich (Minimum)	-10 °C
Temperaturbereich (Maximum)	60 °C
Bauhöhe	250 mm
Gesamtbreite	94 mm
Gesamtgewicht	3,63 kg

GEHÄUSE

Gehäusematerial	Stahlblech, schwer
Gabelform	Bauchig, verstärkt
Schwenklager	Präzisionskugellager
Farbe	Blaupassiviert
Ausladung	55 mm
Schwenkradius	155 mm
Störkreis	310 mm
Dom Durchmesser	94 mm

RAD

Material des Radkörpers	Aluminium
Material der Lauffläche	Polyurethan, gegossen
Lager	Präzisionskugellager
Achse	Verschraubt
Radfarbe	Honiggelb (RAL1005)
Fadenschutz	Ohne Fadenschutz
Durchmesser	200 mm
Breite der Lauffläche	50 mm
Breite des Radkörpers	50 mm
Härte der Lauffläche (A)	92 Shore A
Härte der Lauffläche (D)	42 Shore D

BEFESTIGUNG

Befestigungsart	Mittelgroße rechteckige Platte
Plattenlänge	137 mm
Plattenbreite	105 mm
Plattenlochlänge (Minimum)	75 mm
Plattenlochlänge (Maximum)	80 mm
Plattenlochbreite (Minimum)	105 mm
Plattenlochbreite (Maximum)	105 mm
Plattenloch Durchmesser	11 mm

© Copyright 2026 TENTE International GmbH

DELTA

3642ITP200P63 f.d-lock

EAN 4031582337433

Bestellnummer 00833704

Produktzeichnungen

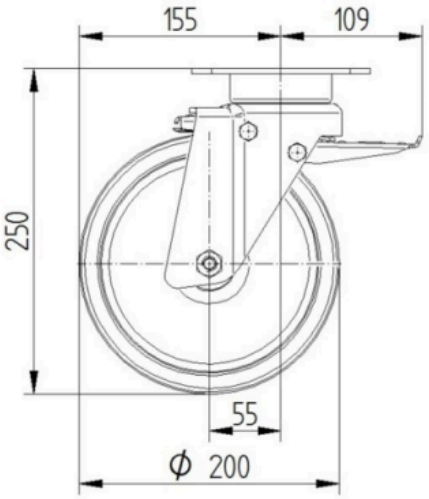

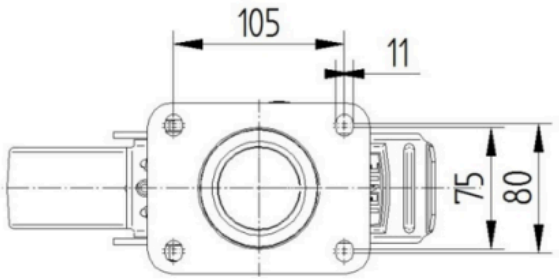

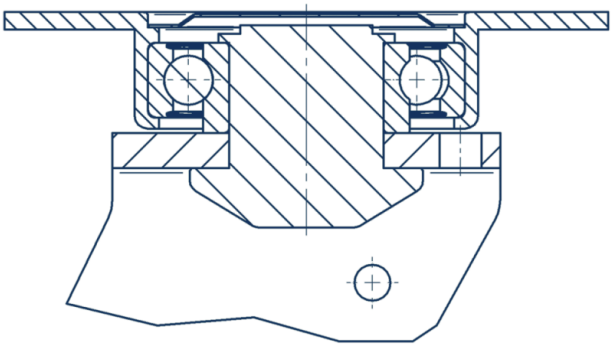

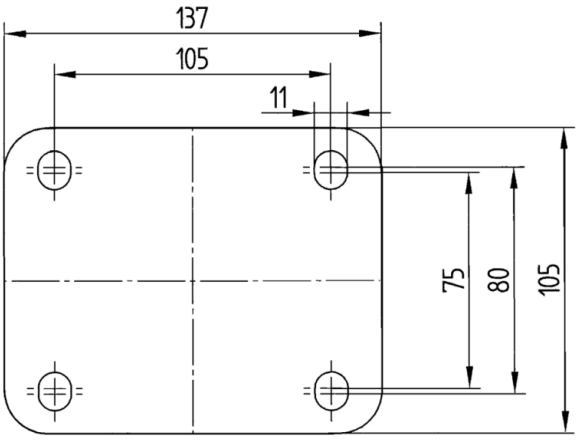

© Copyright 2026 TENTE International GmbH