INFORMAȚII DESPRE PRODUS

DURATECH

TOP 085x80-Ø20 HL80

EAN 4031582331202



Imaginea poate fi diferită de produsul original

PERFORMANȚĂ

Performanța rolei	●●●●●
Zgomot de mișcare	●●○○○
Atriție	●●●●●
Rezistență la coroziune	●●●○○

ATRIBUTELE DE BAZĂ

Nume produs	Duratech
Tip	Roată
Standard	EN12533 - Role rezistente
Capacitate de încărcare la 4 km/h	750 kg
Capacitate de încărcare la 6 km/h	600 kg
Conductiv electric	Nu
Inoxidabil	Nu
Capacitate de încărcare statică	1500 kg
Interval de temperatură (minim)	-40 °C
Interval de temperatură (maxim)	80 °C
Greutate totală	0,56 kg

ROATĂ

Material pentru corp	Poliamidă , grea
Material al benzii de rulare	Identic cu corp Roată
Lagăr	Rulment cu bile de precizie
Roată	Alb natural
Protecție pentru filet	Fără protecție pentru filet
Diametru	85 mm
Benză de rulare	80 mm
Diametrul găurii Axă	20 mm
Lungime butuc	80 mm
Lățimea corpului	80 mm
Duritatea benzii de Benză de rulare (D)	75 malul D
Tip rulment	6204

© Copyright 2026 TENTE International GmbH

DURATECH

TOP 085x80-Ø20 HL80

EAN 4031582331202

Numărul de comandă 00832614

Desene ale produsului

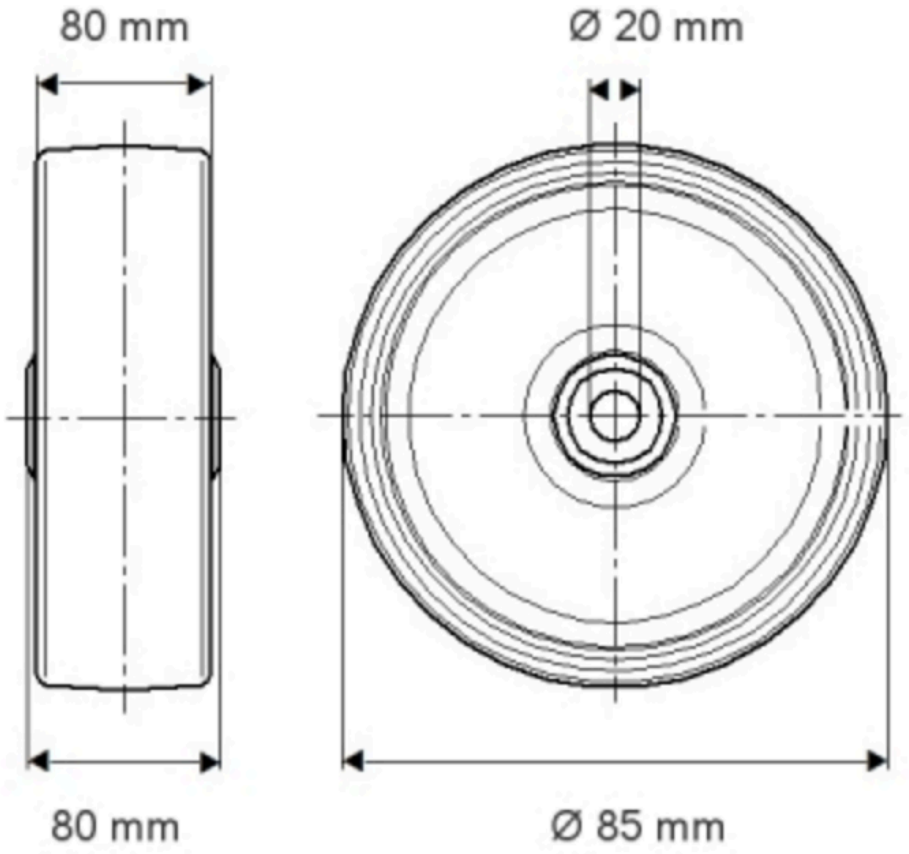

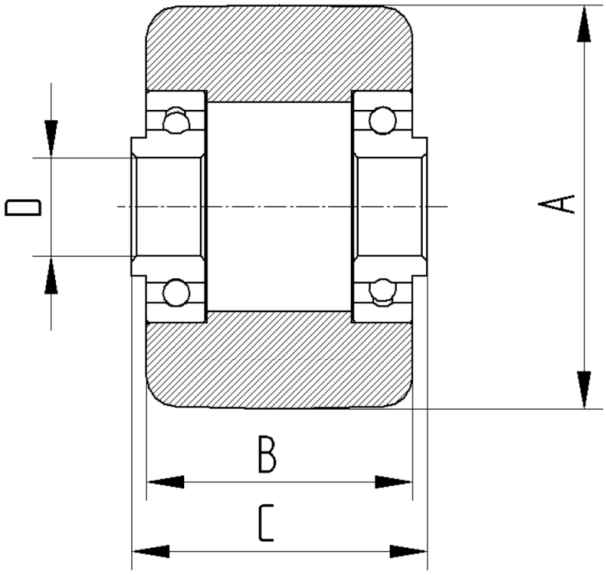

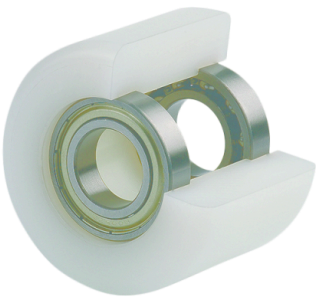

© Copyright 2026 TENTE International GmbH