INFORMACIÓN DEL PRODUCTO

INTEGRAL

2046XSX200R26-28S45 D 9002 4xM8 W

EAN 4031582342086



La imagen puede diferir del producto original

RENDIMIENTO

Rendimiento del rodillo	●●●○○
Ruido de movimiento	●●●○○
Desgaste	●●●●○
Resistencia a la corrosión	●●●○○

ATRIBUTOS PRINCIPALES

Nombre del producto	Integral
Tipo	Rueda giratoria con central, Freno total
Estándar	EN12531 - Ruedas de la cama del hospital
Capacidad de carga a 3 km/h	150 kg
Capacidad de carga a 4 km/h	150 kg
Conductivo eléctrico	Sí
Inoxidable	No
Capacidad de carga estática	450 kg
Rango de temperatura (mínimo)	-25 °C
Rango de temperatura (máximo)	80 °C
Altura total	229 mm
Ancho total	70 mm
Peso total	1.59 kg
Certificación	Probado y supervisado por TÜV Süd

SOPORTE

Material de la carcasa	Chapa de acero, mediana
Forma de Horquilla Forma	Cerrado
Rodamiento giratorio	Rodamiento de bolas de precisión
Color	Gris y blanco (RAL9002)
Desplazamiento	60 mm
Radio de giro	160 mm
Interferencia de giro	320 mm
Diámetro del domo	70 mm

ARO

Material del cuerpo	Poliamida, conductora eléctrica
Material de la banda de rodadura	Poliuretano, Inyectado, conductor eléctrico
Cojinete	Rodamiento de bolas de precisión, Sellado
Color Banda de rodadura	Gris pizarra (similar a RAL7015)
Color Aro	Gris pizarra (RAL7015)
Protectores de hilo	Protector de roscas integrado
Diámetro	200 mm
Ancho de Banda de rodadura	35 mm
Anchura del cuerpo	35 mm
Dureza de la Banda de rodadura (D)	59 Shore D

AJUSTE

Tipo de ajuste	Espiga con Agujero de leva para barras de perfil
Diámetro del Perno	28 mm
Longitud del Perno	96 mm
Posición de la rosca del Perno	19 mm
Cantidad de orificios de montaje del Perno	4
Sugerencia	El fabricante de camas del hospital debe Sellado las camas lavables en el área de colocación.

IF Premio Diseño

Premio al Diseño Red Dot

© Copyright 2026 TENTE International GmbH

INTEGRAL

2046XSX200R26-28S45 D 9002 4xM8 W

EAN 4031582342086

BETTER MOBILITY. BETTER LIFE.

Planos del producto

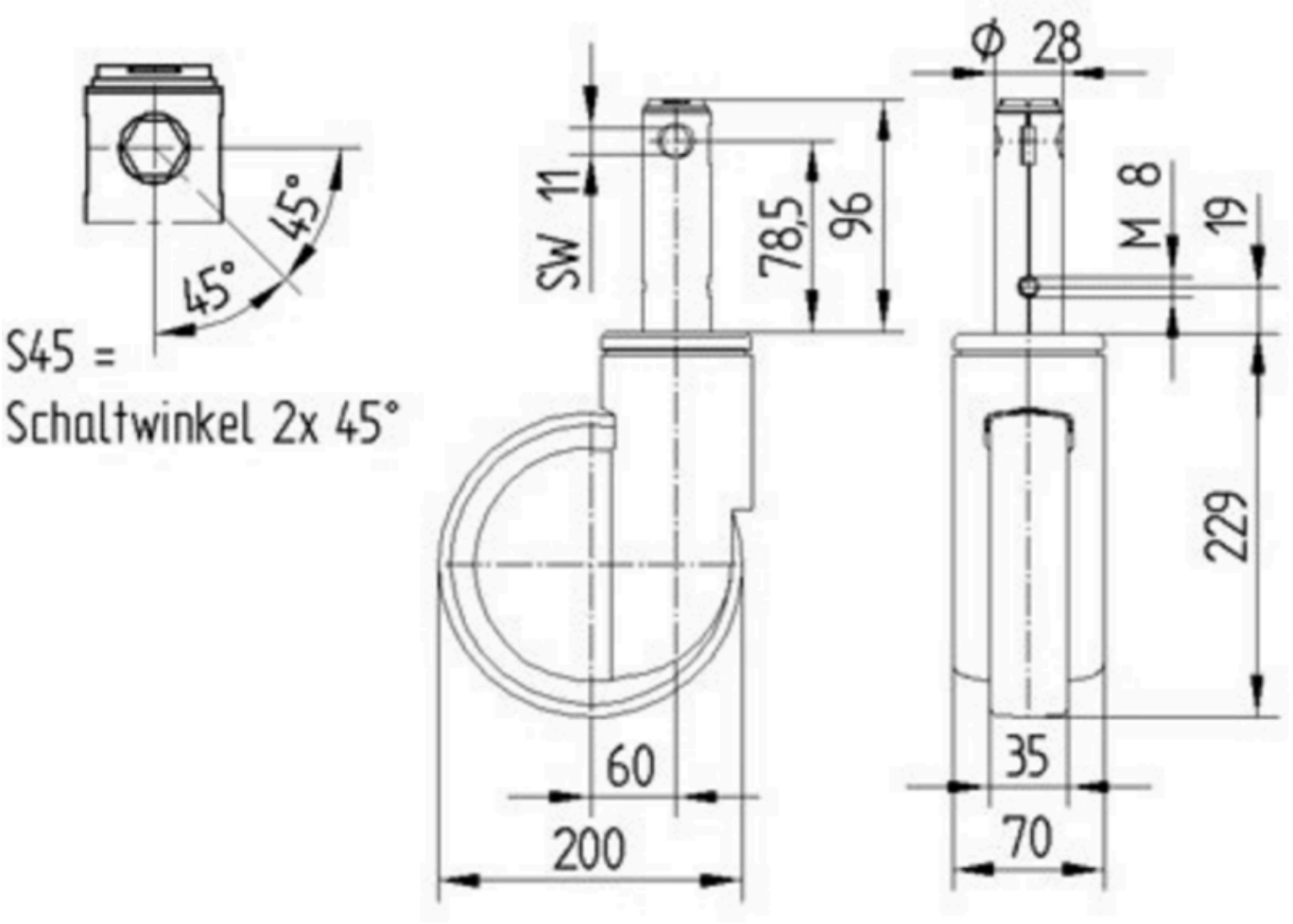

IF Premio Diseño

Premio al Diseño Red Dot

© Copyright 2026 TENTE International GmbH