PRODUKTINFORMATION

PURETECH

PIR 160x40-Ø20

EAN 4031582320374



Billedet kan afvige fra det oprindelige produkt

HJUL

Fælgmateriale	Polypropylen
Hjulbanemateriale	Massiv gummi, uden afsmitning
Leje	Rulleleje
Hjul farve	Grafit sort (RAL9011)
Trådfang	Uden trådfang
Diameter	160 mm
Hjulbane bredde	40 mm
Aksel Huldiameter	20 mm
Navlængde	58 mm
Fælgbredde	40 mm
Hårdhed af Hjulbane (A)	80 Shore A

YDEEVNE

Rullemodstand	●●●○○
Kørselsstøj	●●●●○
Abrasion	●●●○○
Rustbeskyttelse	●●●○○

PRIMÆRE EGENSKABER

Produktnavn	Puretech
Type	Hjul
Standard	EN12532 – Transportudstyr
Belastning ved 4 km/t	135 kg
Elektrisk ledende	Nej
Rustfri	Nej
Belastning Statisk	270 kg
Temperaturområde (minimum)	-20 °C
Temperaturområde (maksimum)	60 °C
Samlet vægt	0,85 kg

© Copyright 2026 TENTE International GmbH

PURETECH

PIR 160x40-Ø20

EAN 4031582320374

Bestillingsnummer 00023493

Produkttegninger

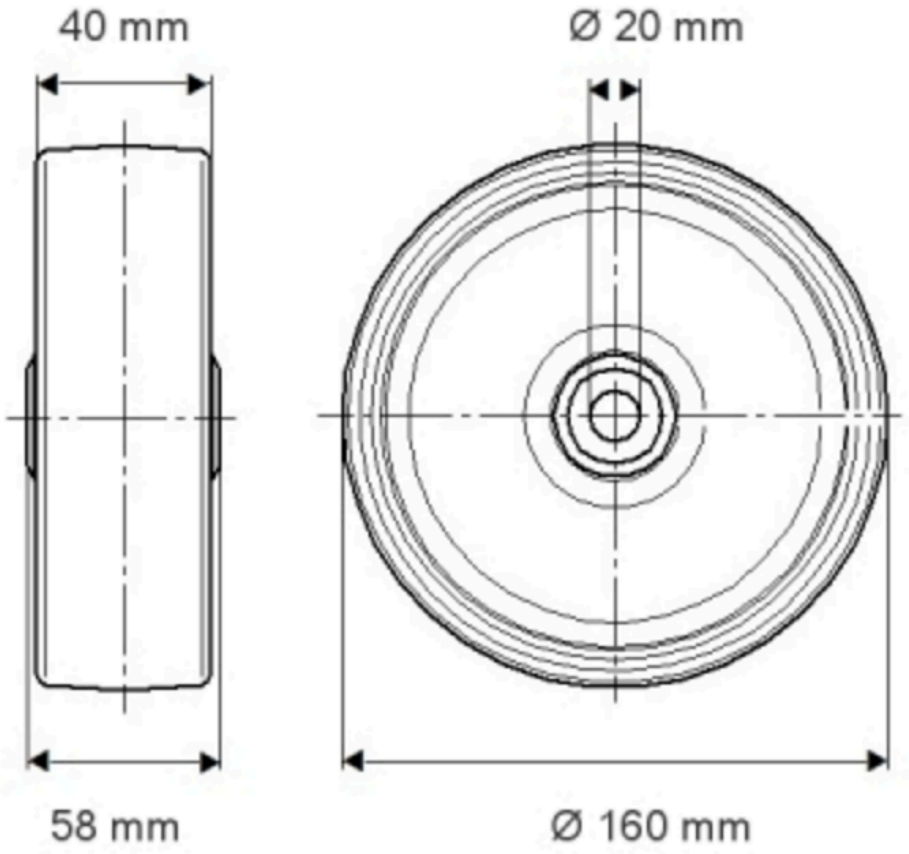

© Copyright 2026 TENTE International GmbH