ИНФОРМАЦИЯ ЗА ПРОДУКТА

PURETECH

PIR 200x50-Ø20

EAN 4031582320381



Изображението може да се различава от оригиналния продукт

ИЗПЪЛНЕНИЕ

Производителност на ролката	●●●○○
Шум от движение	●●●●○
Привличане	●●●○○
Устойчив на корозия	●●●○○

ОСНОВНИ АТРИБУТИ

Име на продукта	Puretech
Тип	Колело
Стандартен	EN12532 - Транспортно оборудване
Товароносимост при 4 км/ч	205 kg
Електропроводим	Не
Неръждаемост	Не
Статичен Товароносимост	410 kg
Температурен диапазон (минимален)	-20 °C
Температурен диапазон (максимален)	60 °C
Общо тегло	1.54 kg

КОЛЕЛО

Материал на тялото	Полипропилен
Материал на реазбата	Плътна гума без маркировка
Лагер	Ролков лагер
Цвят на Колело	Графитно черно (RAL9011)
Предпазители за резби	Без предпазно устройство за резба
Диаметър	200 mm
Ширина на Резба	50 mm
Диаметър на отворите Ос	20 mm
Дължина на центъра	60 mm
Ширина на тялото	50 mm
Твърдост на Резба (A)	80 бряг A

© Copyright 2026 TENTE International GmbH

PURETECH

PIR 200x50-Ø20

EAN 4031582320381

Номер на поръчката 00050619

Чертежи на продукта

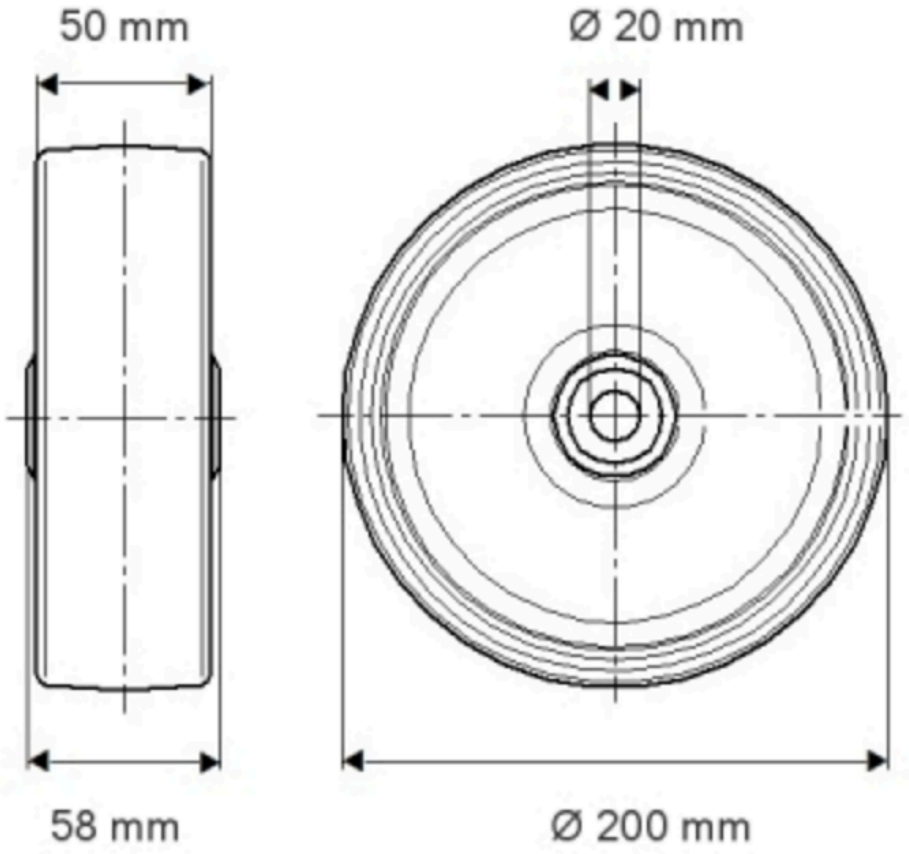

© Copyright 2026 TENTE International GmbH