AGILA

2471DIK100R05-28

EAN 4031582301304

BETTER MOBILITY. BETTER LIFE.



CHAPE

Déport	43.5 mm
Rayon d'encombrement	131 mm
Diamètre d'encombrement	262 mm

ROUE

Diamètre	100 mm
Largeur du bandage	32 mm

RACCORD

Diamètre du trou central	28 mm
Longueur de la vis	45 mm

PERFORMANCE

Performance de roulage	● ● ● ○ ○
Bruit de mouvement	● ● ● ○ ○
Usure	● ● ● ○ ○
Résistance à la corrosion	● ● ● ○ ○

ATTRIBUTS DE BASE

Nom du produit	Agila
Capacité de charge à 3 km/h	80 kg
Conducteur d'électricité	no
Inoxydable	no
Capacité de charge statique	160 kg
Plage de température (minimale)	-20 °C
Plage de température (maximale)	85 °C
Hauteur	138 mm
Poids	1.28 kg

© Copyright 2026 TENTE International GmbH

AGILA

2471DIK100R05-28

EAN 4031582301304

BETTER MOBILITY. BETTER LIFE.

Dessins du produit

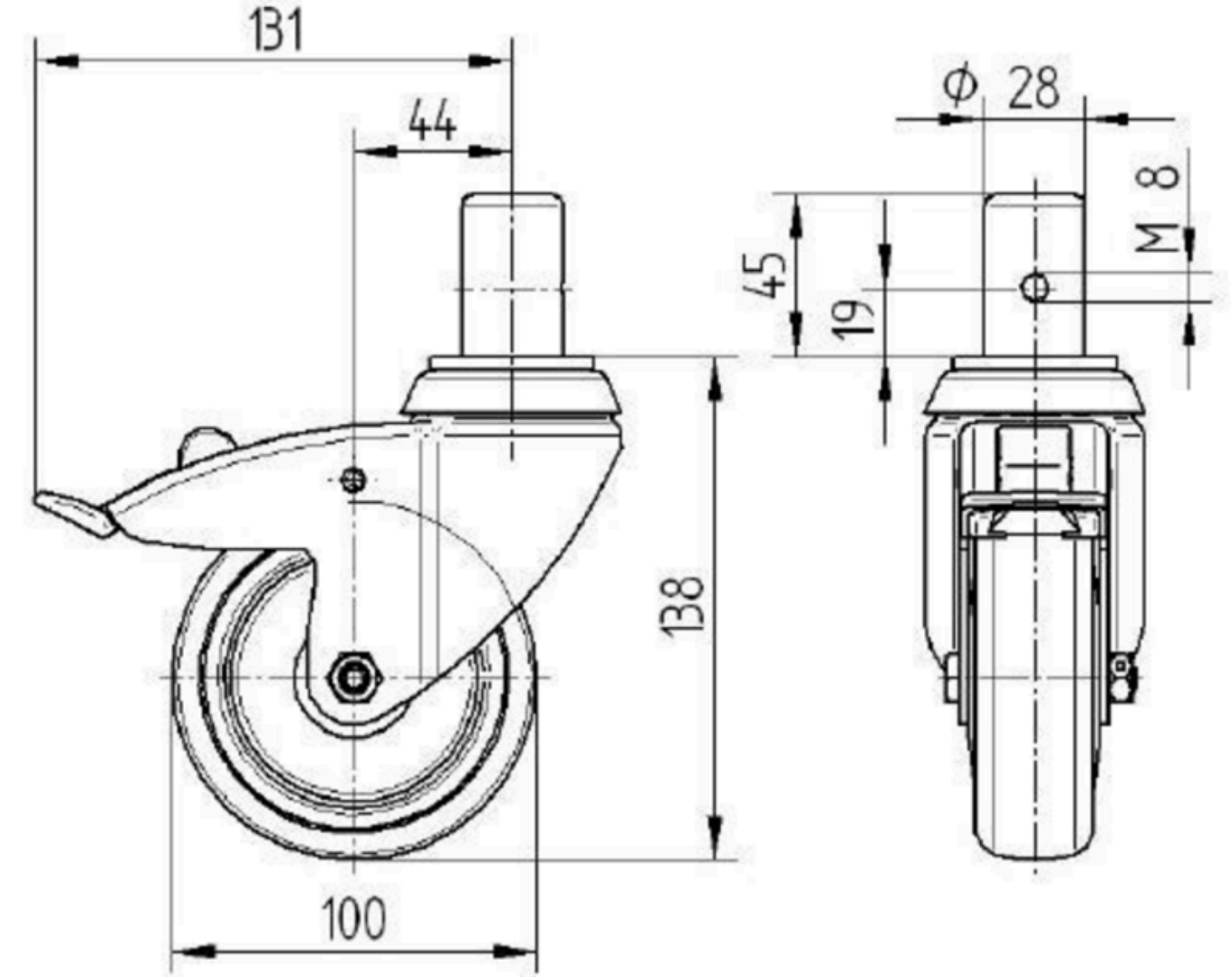

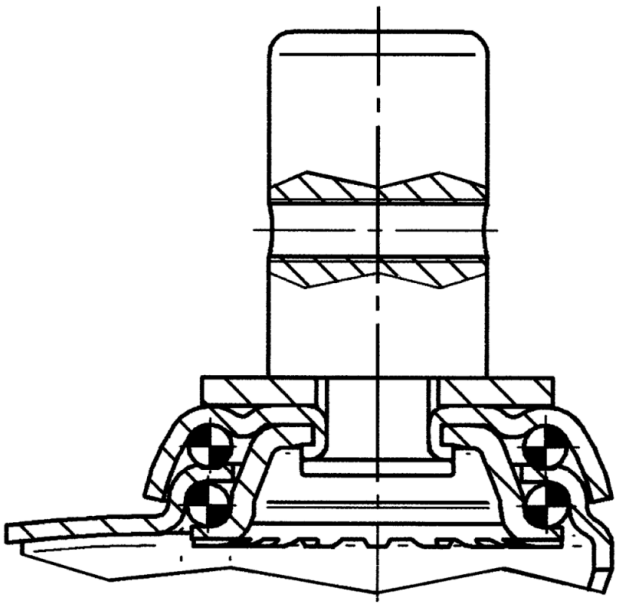

© Copyright 2026 TENTE International GmbH