INFORMAȚII DESPRE PRODUS

DURATECH

TOP 085x95-Ø20 HL95

EAN 4031582331271



Imaginea poate fi diferită de produsul original

PERFORMANȚĂ

Performanța rolei	●●●●●
Zgomot de mișcare	●●○○○
Atriție	●●●●●
Rezistență la coroziune	●●●○○

ATRIBUTELE DE BAZĂ

Nume produs	Duratech
Tip	Roată
Standard	EN12533 - Role rezistente
Capacitate de încărcare la 4 km/h	900 kg
Capacitate de încărcare la 6 km/h	720 kg
Conductiv electric	Nu
Inoxidabil	Nu
Capacitate de încărcare statică	1800 kg
Interval de temperatură (minim)	-40 °C
Interval de temperatură (maxim)	80 °C
Greutate totală	0,58 kg

ROATĂ

Material pentru corp	Poliamidă , grea
Material al benzii de rulare	Identic cu corp Roată
Lagăr	Rulment cu bile de precizie
Roată	Alb natural
Protecție pentru filet	Fără protecție pentru filet
Diametru	85 mm
Benză de rulare	95 mm
Diametrul găurii Axă	20 mm
Lungime butuc	95 mm
Lățimea corpului	95 mm
Duritatea benzii de Benză de rulare (D)	75 malul D
Tip rulment	6204

© Copyright 2026 TENTE International GmbH

DURATECH

TOP 085x95-Ø20 HL95

EAN 4031582331271

Numărul de comandă 00832617

Desene ale produsului

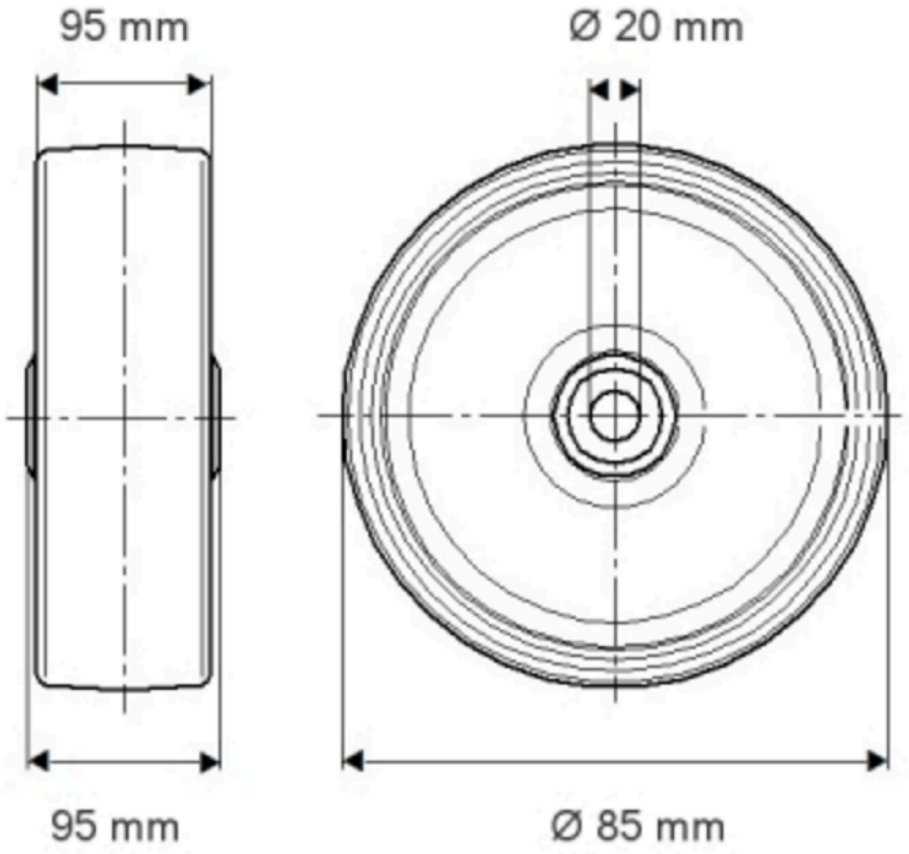

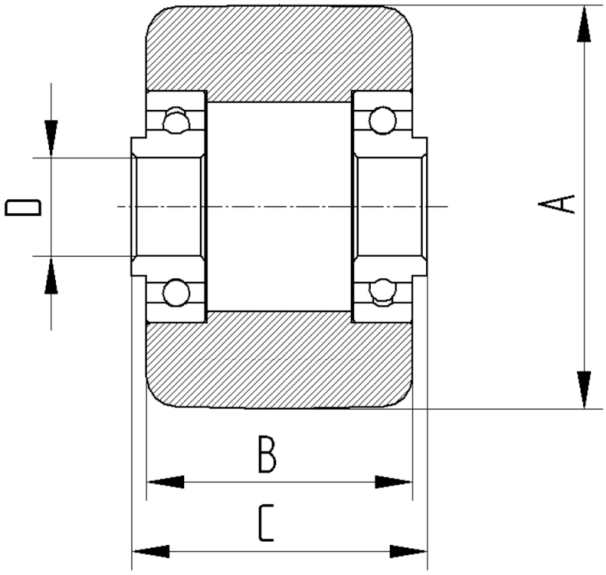

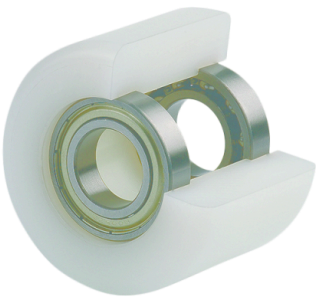

© Copyright 2026 TENTE International GmbH