INFORMATIONS SUR LE PRODUIT

ICS

5327XSX125P51 INOX

EAN 4031582367706



Image non contractuelle, peut différer du produit d'origine

PERFORMANCE

Performance de roulage	●●●○○
Bruit de mouvement	●●●●○
Usure	●●●○○
Résistance à la corrosion	●●●●○

ATTRIBUTS PRINCIPAUX

Nom du produit	ICS
Type	Roulette pivotante à blocage total
Norme	EN12530 - Roulettes d'appareils
Capacité de charge à 3 km/h	100 kg
Conducteur d'électricité	Oui
Inoxydable	Non
Capacité de charge statique	200 kg
Plage de température (minimale)	-10 °C
Plage de température (maximale)	40 °C
Hauteur	166 mm
Poids	0,79 kg

CHAPE

Matériau de la chape	Polyamide
Forme de la chape	Élancée
Pivot	Tige pivotante
Déport	38 mm
Diamètre d'encombrement	259 mm

ROUE

Corps de roue	Polyamide, conducteur d'électricité
Bandage	Polyuréthane, injecté, conducteur d'électricité
Roulement	Roulement à billes de précision, étanche
Pare-fils	Pare-fils intégré
Diamètre	125 mm
Largeur du bandage	32 mm
Dureté du bandage (A)	92 Shore A
Dureté du bandage (D)	40 Shore D

FIXATION

Type de fixation	Platine rectangulaire
Longueur de la platine	95 mm
Largeur de la platine	70 mm
Longueur des trous de la platine (maximum)	75 mm
Largeur des trous de la platine (maximum)	50 mm
Diamètre des trous de la platine	11 mm

IF Design Award

© Copyright 2026 TENTE International GmbH

ICS

5327XSX125P51 INOX

EAN 4031582367706

BETTER MOBILITY. BETTER LIFE.

Dessins du produit

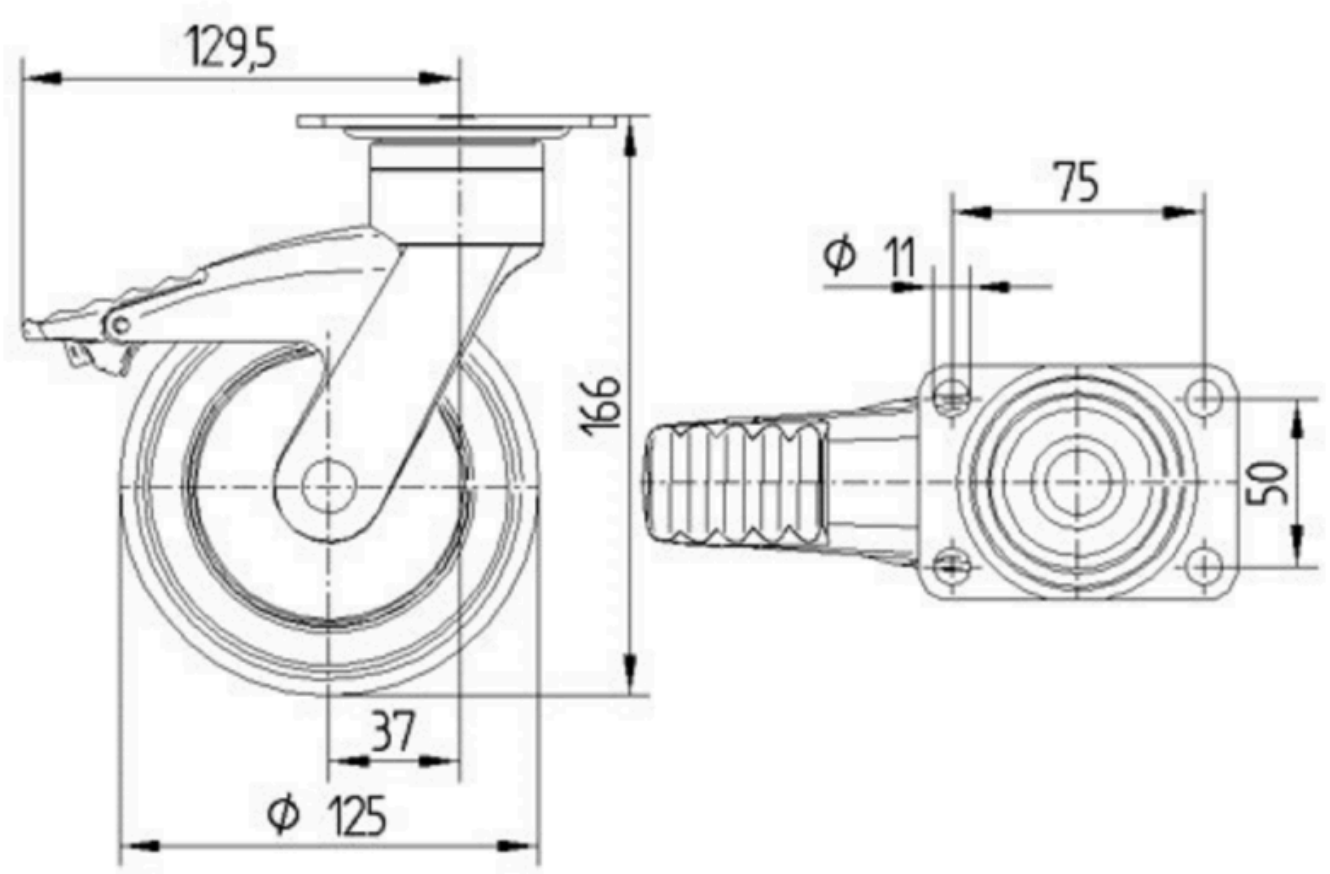

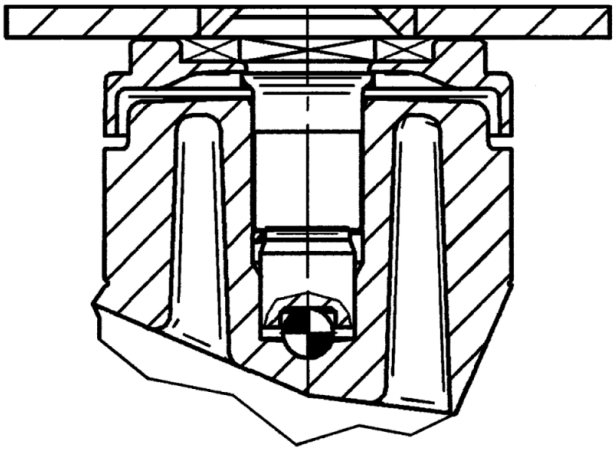

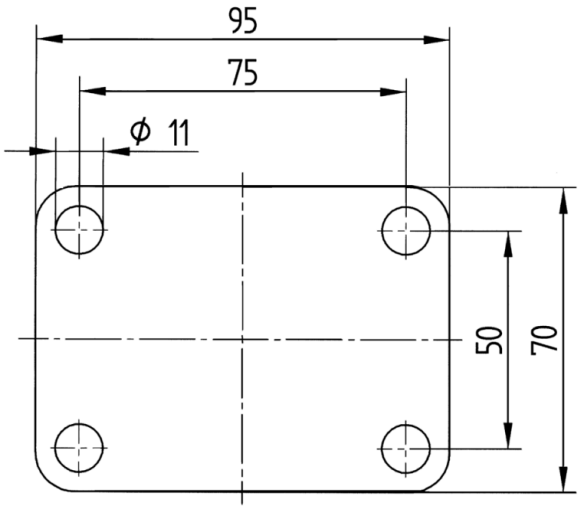

IF Design Award

© Copyright 2026 TENTE International GmbH