PRODUCTINFORMATIE

AGILA

2477DIK150R47-27-30

EAN 4031582326222



Afbeelding kan verschillen van het oorspronkelijke product

PRESTATIES

Rolprestaties	●●●○○
Bewegingsgeluid	●●●○○
Verloop	●●●○○
Corrosieweerstand	●●●○○

KERNKENMERKEN

Productnaam	Agila
Type	Zwenkwiel met dubbele rem
Standaard	EN12530 - Apparaten zwenkwielen
Draagvermogen bij 3 km/u	100 kg
Elektrisch geleidend	Nee
Roestvrij	Nee
Statisch Draagvermogen	200 kg
Temperatuurbereik (minimaal)	-10 °C
Temperatuurbereik (maximaal)	40 °C
Totale hoogte	188 mm

VORK

Materiaal van de behuizing	Staalplaat, medium
Vork Vorm	Breed
Zwenklager	Dubbele kogeldraaikrans
Kleur	Blauw gepassiveerd
Offset	36 mm
Zwenk radius	131 mm
Uitzwenking	262 mm

WIEL

Wielkern materiaal	Staalplaat
Materiaal loopvlak	Massief rubber, niet-markerend
Lager	Konuskogellager
Afdekkapjes	Met afdekkapjes
Diameter	150 mm
Breedte Loopvlak	32 mm
Hardheid van het loopvlak (A)	80 Shore A

BEVESTIGING

Type bevestiging	Synthetische expander, vierkant
Expander bevestiging (minimaal)	27 mm
Expander bevestiging (maximaal)	30 mm
Tip	Geef de vereiste binnendiameter van de buis aan bij het bestellen.

© Copyright 2026 TENTE International GmbH

AGILA

2477DIK150R47-27-30

EAN 4031582326222

BETTER MOBILITY. BETTER LIFE.

Producttekeningen

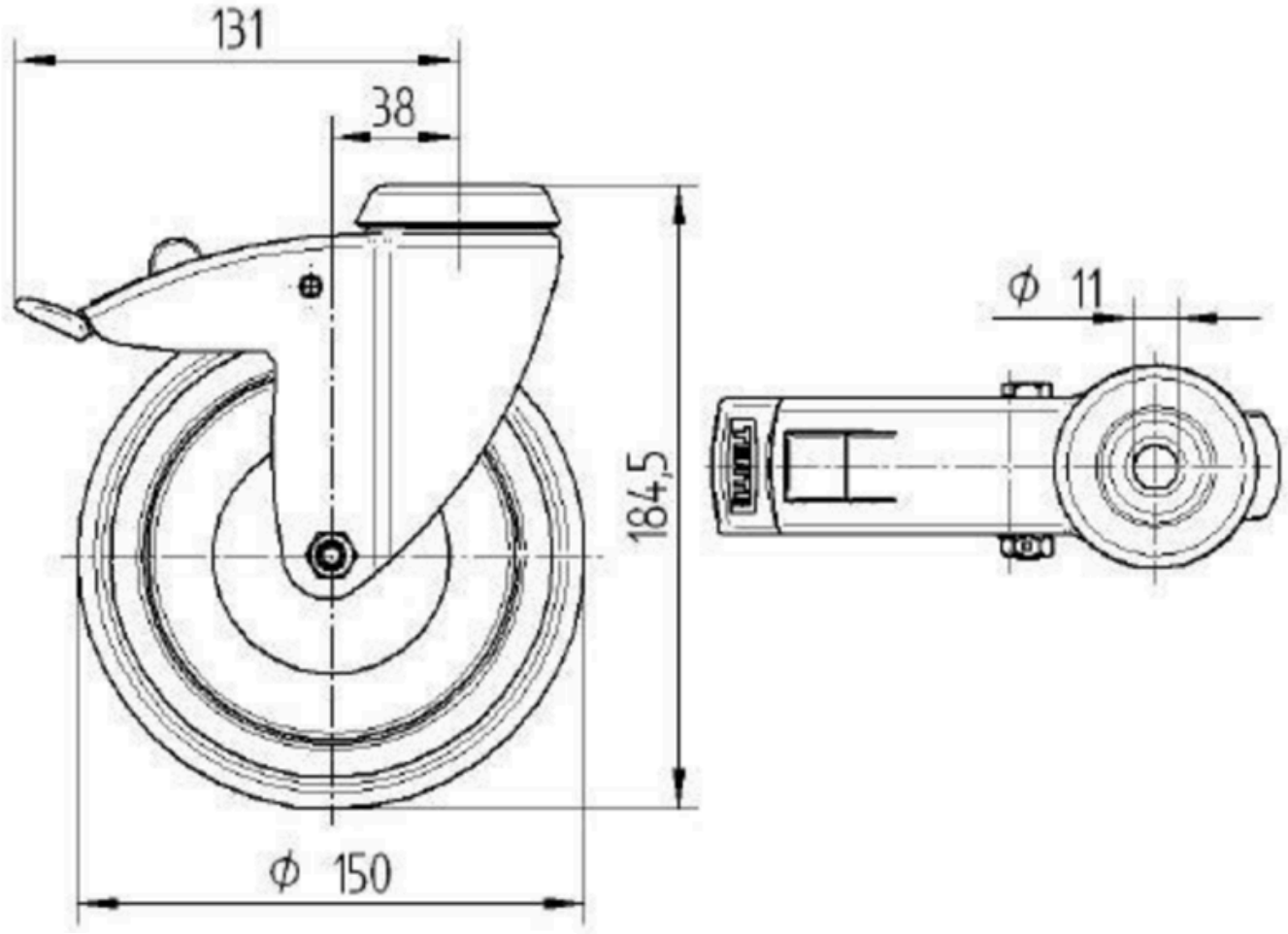

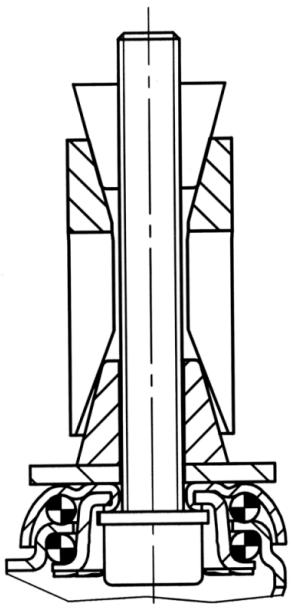

© Copyright 2026 TENTE International GmbH