INFORMACE O PRODUKTU

AGILA

2477DYK125R07-Ø19-21,5

EAN 4031582342994



Obrázek se může lišit od původního produktu

VÝKON

Valivý odpor	●●●○○
Hlučnost	●●●○○
Opotřebení	●●●○○
Odolné vůči korozi	●●●○○

ZÁKLADNÍ ATRIBUTY

Název produktu	Agila
Typ	Otočné Kolečko s Totální brzda
Norma	EN12530 – Kolečka zařízení
Nosnost 3 km/h	100 kg
Elektrické vodivé	Ano
Nerezové	Ne
Statická Nosnost	200 kg
Rozsah teploty (minimální)	-10 °C
Teplotní rozsah (maximální)	40 °C
Celková výška	163 mm
Celková hmotnost	1,34 kg

UCHYCENÍ

Materiál pouzdra	Ocelový plech, střední
Tvar Vidlice	Široký
Otočné ložisko	dvouřadá kuličková dráha
Barva vidlice	Pasivováno modrou
Vyosení	41 mm
Poloměr otáčení	131 mm
Průměr otáčení	262 mm

KOLO

Materiál středu	Ocelový plech
Materiál běhounu	Tvrdá guma, černá, elektricky vodivá
Ložisko	Kuželové ložisko
Ochranná krytka	S ložiskovým pouzdrem
Průměr	125 mm
Šířka Běhoun	32 mm
Tvrdost Běhoun (A)	80 Shore A

MONTÁŽ

Typ uchycení	Syntetický expandér, kulatý
Expandér (minimální)	19 mm
Expandér (maximální)	21,5 mm
Informace	Při objednávání uveďte požadovaný vnitřníprůměr zkumavky.

© Copyright 2026 TENTE International GmbH

AGILA

2477DYK125R07-Ø19-21,5

EAN 4031582342994

BETTER MOBILITY. BETTER LIFE.

Výkresy produktu

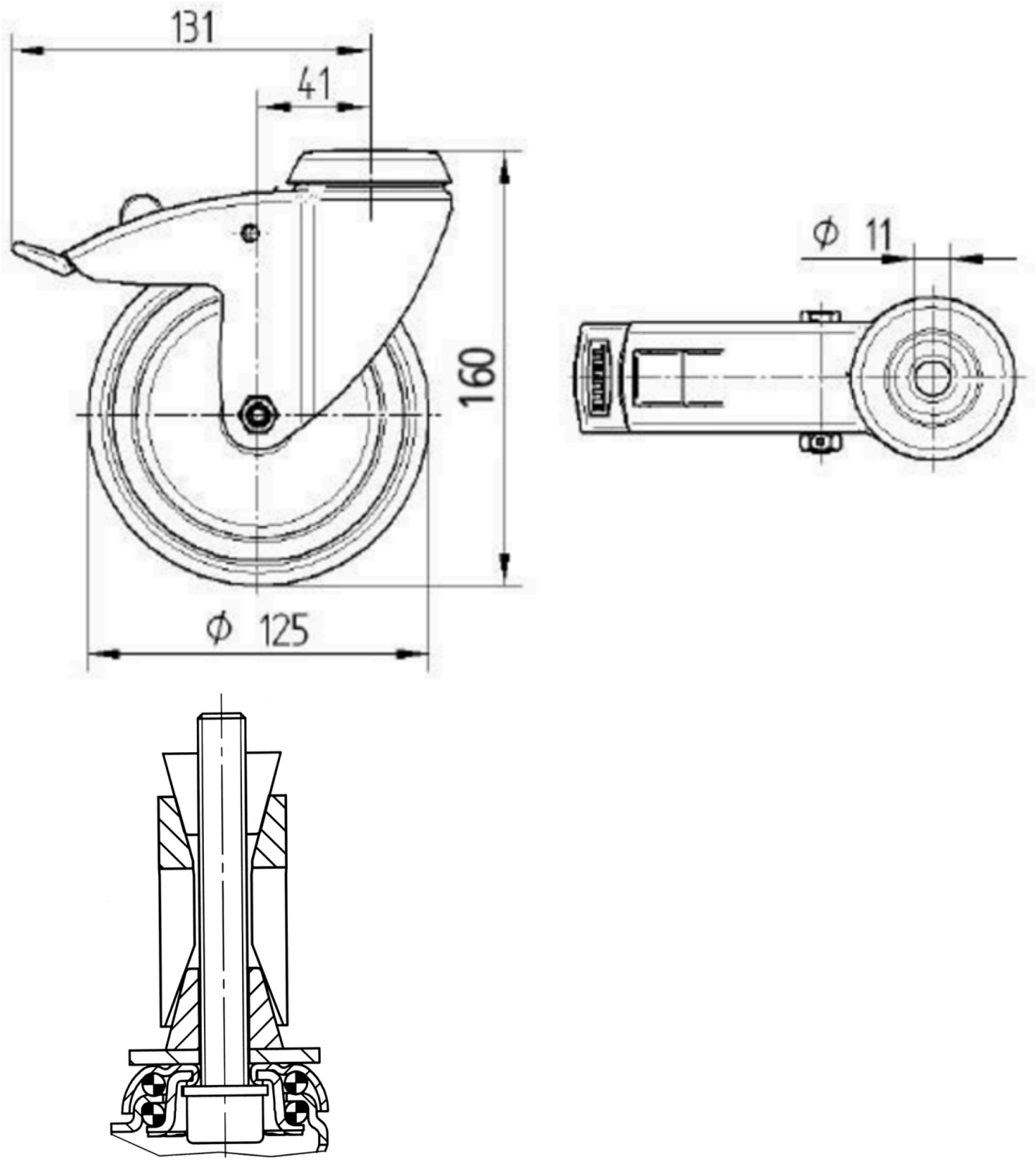

© Copyright 2026 TENTE International GmbH