INFORMAȚII DESPRE PRODUS

LINEA

5941UAC100R05-28 RAL9002

EAN 4031582352849



Imaginea poate fi diferită de produsul original

PERFORMANȚĂ

Performanța rolei	●●●●●
Zgomot de mișcare	●●●○○
Atriție	●●●●○
Rezistență la coroziune	●●●●○

ATRIBUTELE DE BAZĂ

Nume produs	Linea
Tip	Rola pivotantă cu Blocare direcțională
Standard	EN12530 - Roți pentru dispozitive
Capacitate de încărcare la 3 km/h	120 kg
Conductiv electric	Nu
Inoxidabil	Da
Capacitate de încărcare statică	240 kg
Interval de temperatură (minim)	-10 °C
Interval de temperatură (maxim)	40 °C
Înălțime totală	120 mm
Lățime totală	82 mm
Greutate totală	0,93 kg

FURCA

Materialul de construcție	Poliamidă
FormăFurcă	Carcasă Roată dublă
Rulment pivotant	Rulment cu bile de precizie
Culoare	Alb gri (RAL9002)
Offset	32 mm
Raza de pivotare	108 mm
Interferență pivotantă	216 mm
Diametru cupolă	52 mm

ROATĂ

Material pentru corp	Poliamidă
Material al benzii de rulare	Poliuretan , Injectat
Lagăr	Rulment cu bile de precizie, Inoxidabil
Protecție pentru filet	Cu protecție pentru filet
Diametru	100 mm
Benză de rulare	20 mm
Duritatea benzii de Benză de rulare (A)	92 Pe malul A

RACORD

Tip ajustare	Tijă solidă, rotundă
Diametru Șurub	28 mm
Lungime Șurub	40 mm

Designer Deutscher

Premiul Interzum

Premiul pentru Design IF

© Copyright 2026 TENTE International GmbH

LINEA

5941UAC100R05-28 RAL9002

EAN 4031582352849

BETTER MOBILITY. BETTER LIFE.

Desene ale produsului

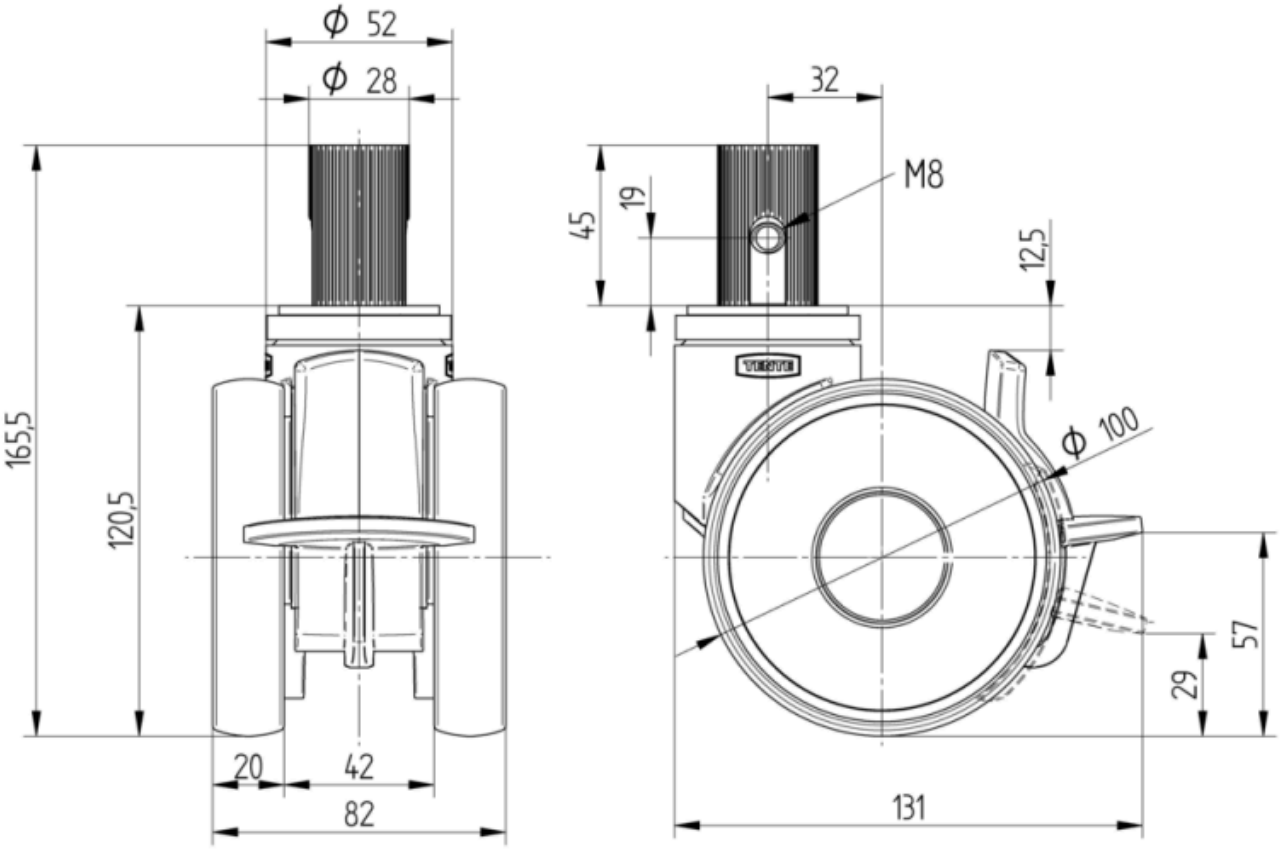

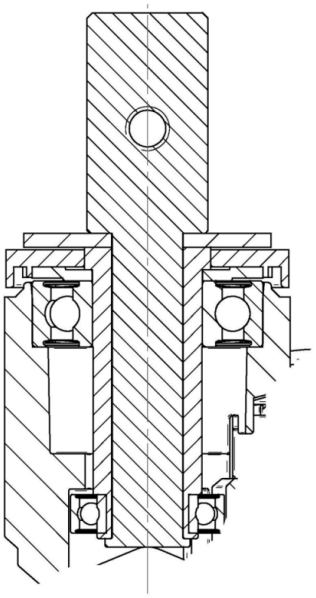

Designer Deutscher

Premiul Interzum

Premiul pentru Design IF

© Copyright 2026 TENTE International GmbH