PRODUKTINFORMATION

# ZETA

## 4681IEP200P63

EAN 4031582307955



Billedet kan afvige fra det oprindelige produkt

### YDEEVNE

| | |
|---|---|
| Rullemodstand | ●●●●○ |
| Kørselsstøj | ●●●●● |
| Abrasion | ●●●○○ |
| Rustbeskyttelse | ●●●○○ |

### PRIMÆRE EGENSKABER

| | |
|---|---|
| Produktnavn | Zeta |
| Type | Drejeligt Hjul med Retningsbremse |
| Standard | EN12532 – Transportudstyr |
| Belastning ved 4 km/t | 600 kg |
| Belastning ved 6 km/t | 480 kg |
| Elektrisk ledende | Nej |
| Rustfri | Nej |
| Belastning Statisk | 1200 kg |
| Temperaturområde (minimum) | -20 °C |
| Temperaturområde (maksimum) | 85 °C |
| Byggehøjde | 240 mm |
| Samlet bredde | 96 mm |
| Samlet vægt | 3,97 kg |

### GAFFEL

| | |
|---|---|
| Materialer til boliger | Stålplade, meget tung |
| Gaffel Form | Bred, Forstærket |
| Drejekrans | Drejekrans med dobbelt kuglekrans, Forstærket eller Rustfri |
| Farve | Blå-kromatiseret |
| Udladning | 55 mm |
| Udfaldsdiameter | 230 mm |
| Dome-diameter | 96 mm |

### HJUL

| | |
|---|---|
| Tread hardness | blød |
| Fælgmateriale | Aluminium |
| Hjulbanemateriale | Elastisk dæk, sort, vulkaniseret |
| Leje | Præcisionskugleleje |
| Aksel | Skruet med møtrik |
| Hjul farve | Jet black (svarende til RAL9005) |
| Trådfang | Uden trådfang |
| Diameter | 200 mm |
| Hjulbane bredde | 50 mm |
| Fælgbredde | 50 mm |
| Hårdhed af Hjulbane (A) | 67 Shore A |

### MONTERING

| | |
|---|---|
| Monteringstype | Rektangulær plade |
| Pladelængde | 137 mm |
| Pladebredde | 105 mm |
| Længde på pladehul (minimum) | 75 mm |
| Længde på pladehul (maksimum) | 80 mm |
| Pladehulbredde (minimum) | 75 mm |
| Pladehullets bredde (maksimum) | 105 mm |
| Pladehullets diameter | 11 mm |

© Copyright 2026 TENTE International GmbH

# ZETA

4681IEP200P63

EAN 4031582307955

Bestillingsnummer 00830071

**Produkttegninger**

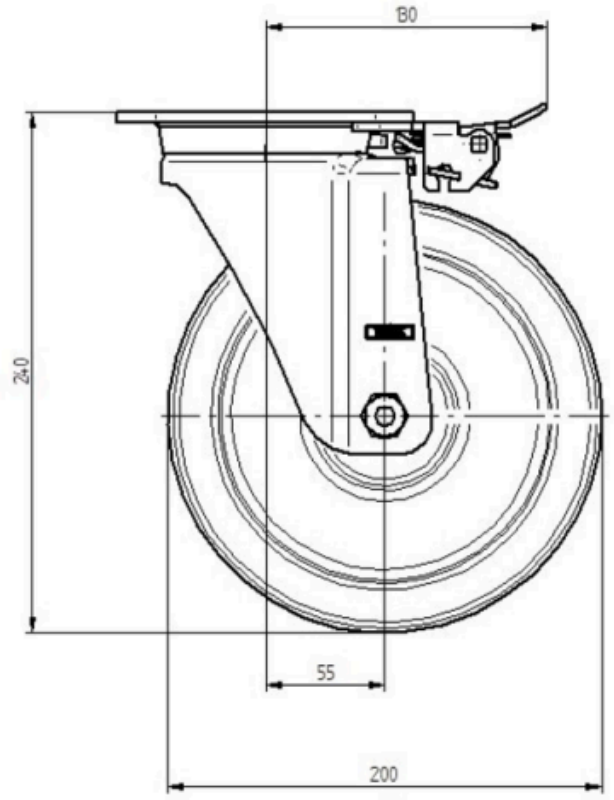


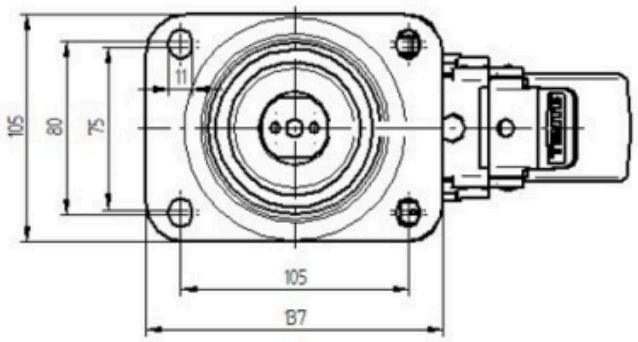


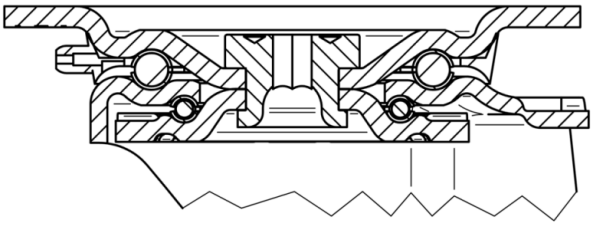

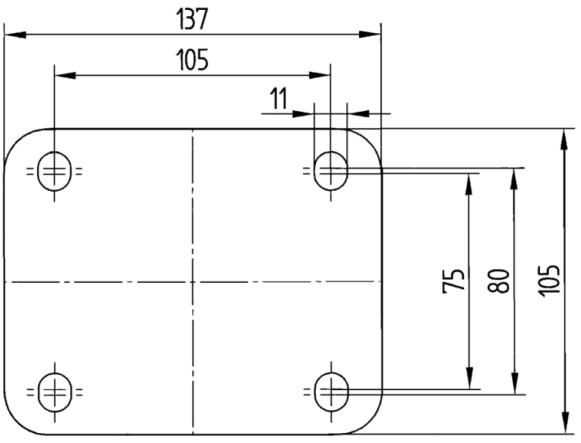


© Copyright 2026 TENTE International GmbH