INFORMACJE O PRODUKCIE

DURATECH

TOP 085x95-Ø20 HL95

EAN 4031582331271



Obraz może różnić się od oryginalnego produktu

KOŁO

Materiał ciała	Poliamid, ciężki
Materiał bieżni	Identyczny z korpusem Koło
Łożysko	Łożysko kulkowe precyzyjne
Kolor Koło	Naturalna biel
Osłony gwintu	Bez osłony gwintu
Średnica	85 mm
Szerokość Bieżnia	95 mm
Średnica otworu Oś	20 mm
Długość piasty	95 mm
Szerokość korpusu	95 mm
Twardość Bieżnia (D)	75 Shore D
Typ łożyska	6204

WYDAJNOŚĆ

Wydajność rolek	●●●●●
Hałas ruchowy	●●○○○
Odejście	●●●●●
Odporność na korozję	●●●○○

PODSTAWOWE ATUTY

Nazwa produktu	Duratech
Typ	Koło
Standardowy	EN12533 — Kółka do dużych obciążeń
Nośność przy 4 km/h	900 kg
Nośność przy 6 km/h	720 kg
Przewodzące prąd elektryczny	Nie
Nierdzewne	Nie
Nośność statyczne	1800 kg
Zakres temperatur (minimalny)	-40 °C
Zakres temperatur (maksymalny)	80 °C
Waga całkowita	0,58 kg

© Copyright 2026 TENTE International GmbH

DURATECH

TOP 085x95-Ø20 HL95

EAN 4031582331271

Numer zamówienia 00832617

Rysunki produktu

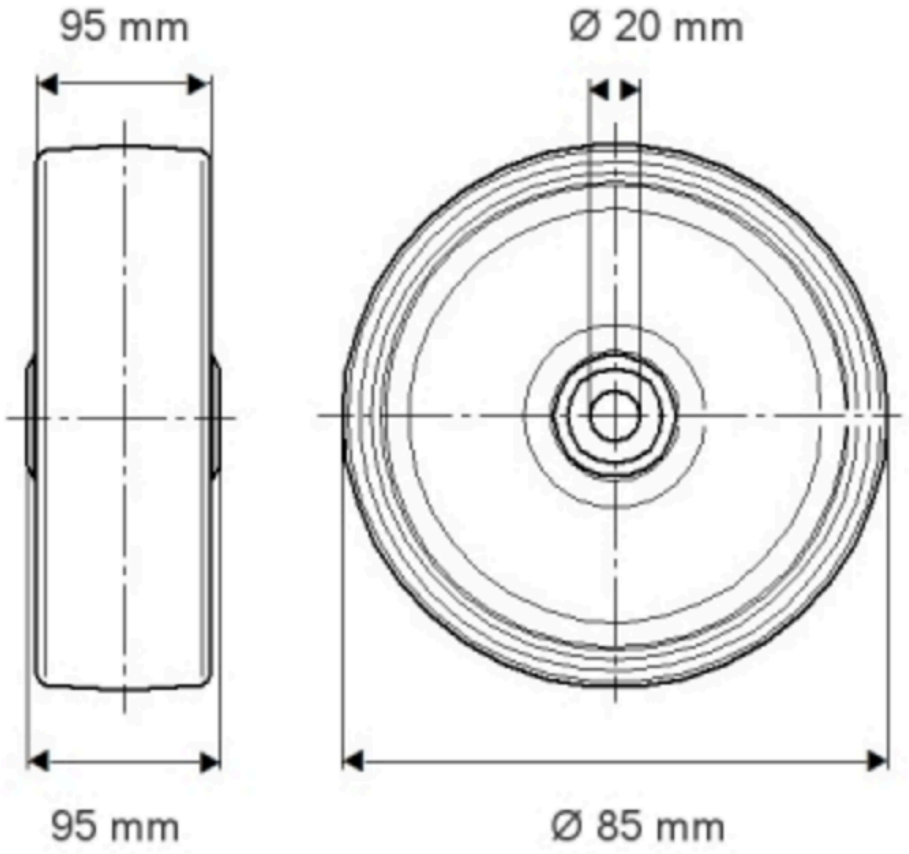

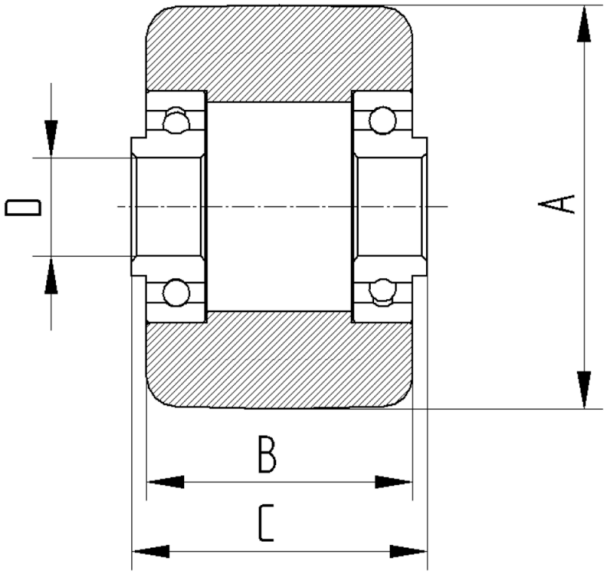

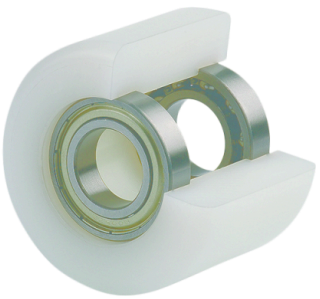

© Copyright 2026 TENTE International GmbH