PRODUKTINFORMATION

AGILA

2478PJP100P50

EAN 4031582030365



Billedet kan afvige fra det oprindelige produkt

YDEEVNE

Rullemodstand	●●●○○
Kørselsstøj	●●●●○
Abrasion	●●●○○
Rustbeskyttelse	●●●○○

PRIMÆRE EGENSKABER

Produktnavn	Agila
Type	Fast Hjul
Standard	EN12530 - Hjul til Apparater
Belastning ved 3 km/t	100 kg
Elektrisk ledende	Nej
Rustfri	Nej
Belastning Statisk	200 kg
Temperaturområde (minimum)	-20 °C
Temperaturområde (maksimum)	60 °C
Byggehøjde	135 mm
Samlet bredde	60 mm
Samlet vægt	0,53 kg

GAFFEL

Materialer til boliger	Stålplade, medium
Gaffel Form	Bred
Farve	Blå-kromatiseret
Dome-diameter	60 mm

HJUL

Fælgmateriale	Polypropylen
Hjulbanemateriale	Termoplastisk gummi
Leje	Præcisionskugleleje
Hjul farve	Sølvgrå (RAL7001)
Trådfang	Med trådfang
Diameter	100 mm
Hjulbane bredde	32 mm
Fælgbredde	32 mm
Hårdhed af Hjulbane (A)	87 Shore A

MONTERING

Monteringstype	Rektangulær plade
Pladelængde	77 mm
Pladebredde	67 mm
Længde på pladehul (minimum)	46,5 mm
Længde på pladehul (maksimum)	51,5 mm
Pladehulbredde (minimum)	56 mm
Pladehullets bredde (maksimum)	61,5 mm
Pladehullets diameter	8,5 mm

© Copyright 2026 TENTE International GmbH

AGILA

2478PJP100P50

EAN 4031582030365

Bestillingsnummer 00006536

Produkttegninger

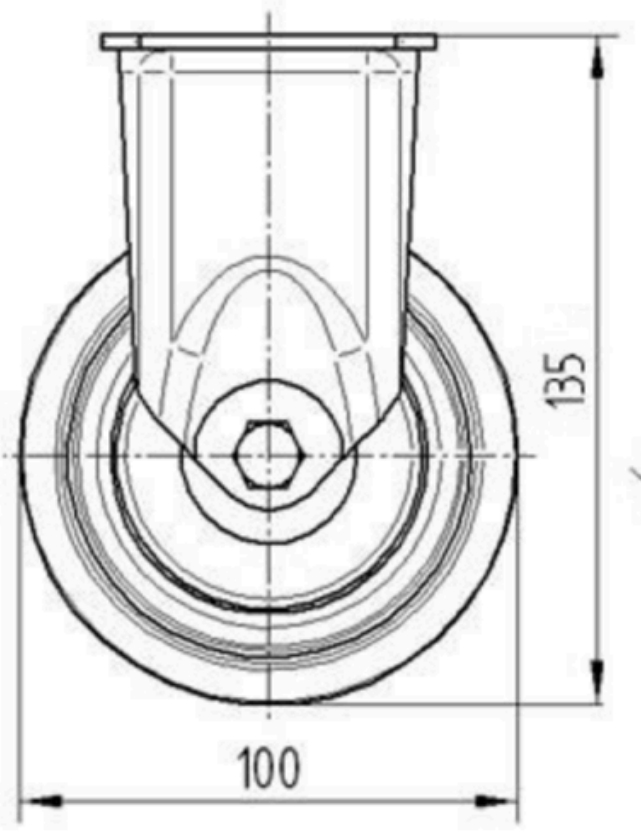

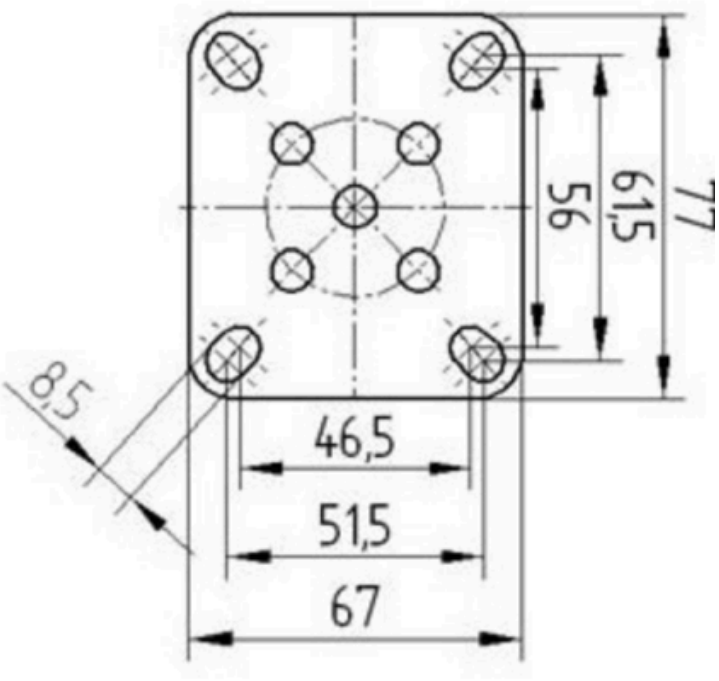

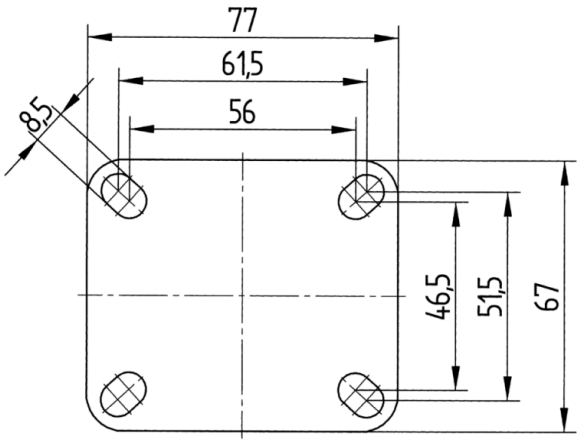

© Copyright 2026 TENTE International GmbH