INFORMACIÓ DE PRODUCTE

AGILA

2477DIK150R47-27-30

EAN 4031582326222



La imatge pot diferir del producte original.

ACTUACIÓ

Actuació Roll	●●●○○
El soroll del moviment	●●●○○
Atràcia	●●●○○
Resistència a a la corrosió	●●●○○

ATRIBUCIONS BÀSIQUES

Nom del producte	Agila
Tipus	Rueda giratoria con Freno total
Tracidad de carga a 3 km/h	100 kg
Conducció elèctrica	No
Inoxidable	No
Tracidad de carga estàtica	200 kg
Temperatura (mínim)	-10 °C
Temperatura màxima (màxim)	40 °C
Alçada total	188 mm

SUPORT

Material d'habitatge	Placa d'acer, mitjà
Forquilla Forma	Ample
Scamiento giratorio	Dues curses de ball
Color	Passivat blau
Desplaçament	36 mm
Scio de giro	131 mm
Sterferencia de giro	262 mm

RODA

Material corporal	Acero de huellas
Material de la banda de rodadura	Goma massissa, no senyalització
El Bearing	Rodament de boles cònic
Protectors de fil	Amb la guardaespatlles
Diametralització	150 mm
Banda de rodadura ample	32 mm
La duresa del Banda de rodadura (A)	80 Shore A

FITACIÓ

Tipus de Fitting	Expansió sintètica, plaça
Fixació expansivaMinimum)	27 mm
Fixació expansivamàxim)	30 mm
Col·lecció	Si us plau, indiqueu el diàmetre interior del tub requerit en ordenar.

© Copyright 2026 TENTE International GmbH

AGILA

2477DIK150R47-27-30

EAN 4031582326222

BETTER MOBILITY. BETTER LIFE.

Plànols del producte

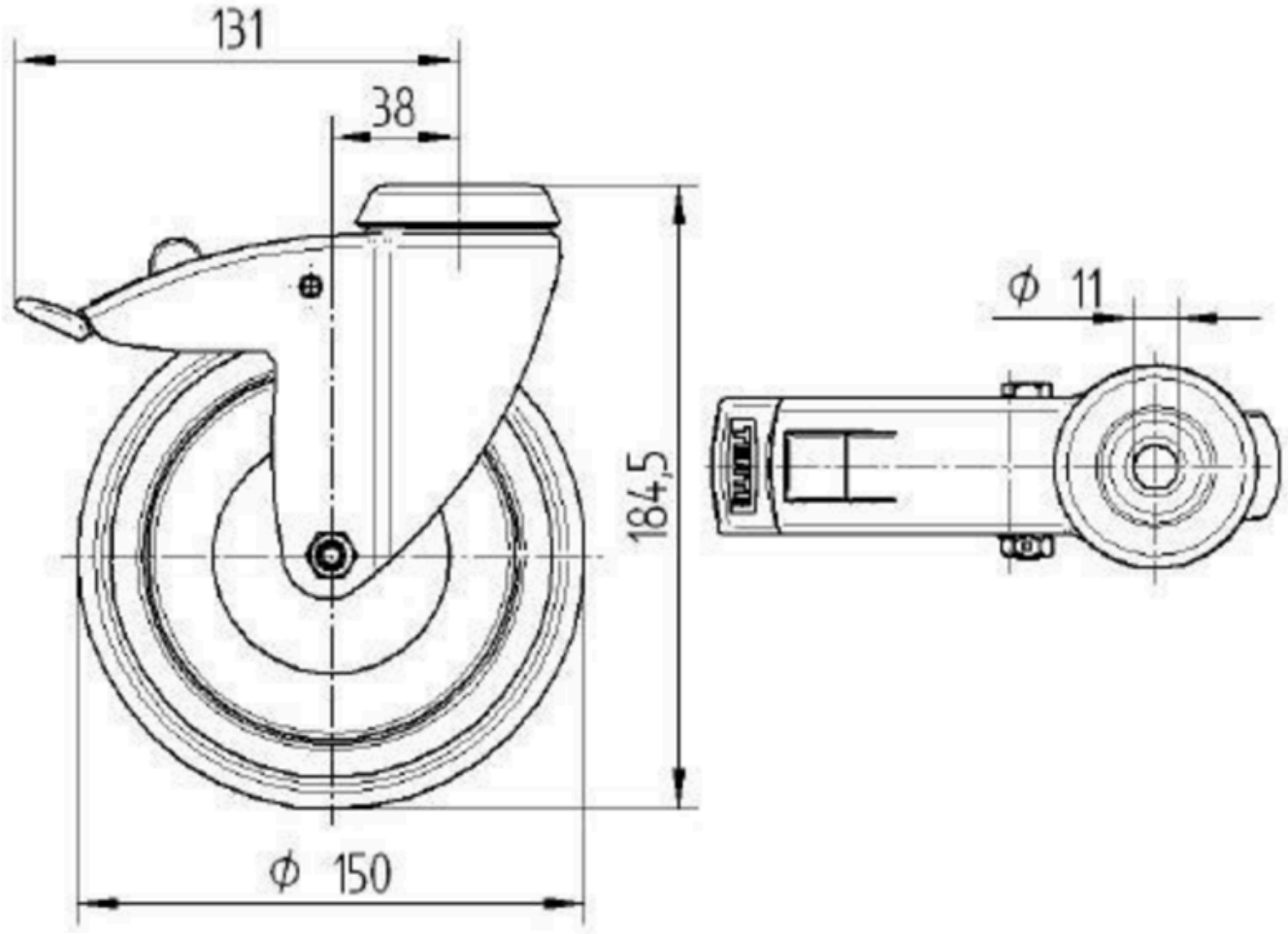

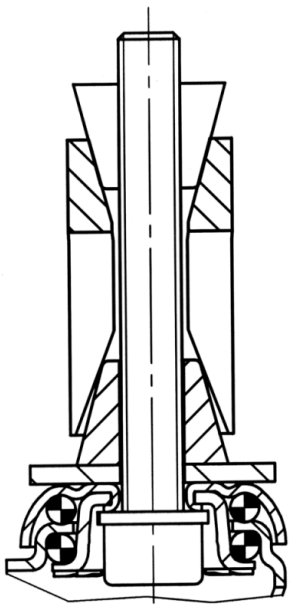

© Copyright 2026 TENTE International GmbH