INFORMAȚII DESPRE PRODUS

DURATECH

UOR 125x40-Ø12 HL48,4

EAN 4031582323559



Imaginea poate fi diferită de produsul original

ROATĂ

Material pentru corp	Poliamidă
Material al benzii de rulare	Identic cu corp Roată
Lagăr	Rulment cu role
Roată	Alb natural
Protecție pentru filet	Fără protecție pentru filet
Diametru	125 mm
Benză de rulare	40 mm
Diametrul găurii Axă	12 mm
Lungime butuc	48,4 mm
Lățimea corpului	40 mm
Duritatea benzii de Benză de rulare (D)	75 malul D

PERFORMANȚĂ

Performanța rolei	●●●○○
Zgomot de mișcare	●●●○○
Atriție	●●●●○
Rezistență la coroziune	●●●○○

ATRIBUTELE DE BAZĂ

Nume produs	Duratech
Tip	Roată
Standard	EN12532 - Echipament de transport
Capacitate de încărcare la 4 km/h	300 kg
Conductiv electric	Nu
Inoxidabil	Nu
Capacitate de încărcare statică	600 kg
Interval de temperatură (minim)	-25 °C
Interval de temperatură (maxim)	80 °C
Greutate totală	0,27 kg

© Copyright 2026 TENTE International GmbH

DURATECH

UOR 125x40-Ø12 HL48,4

EAN 4031582323559

Numărul de comandă 00030967

Desene ale produsului

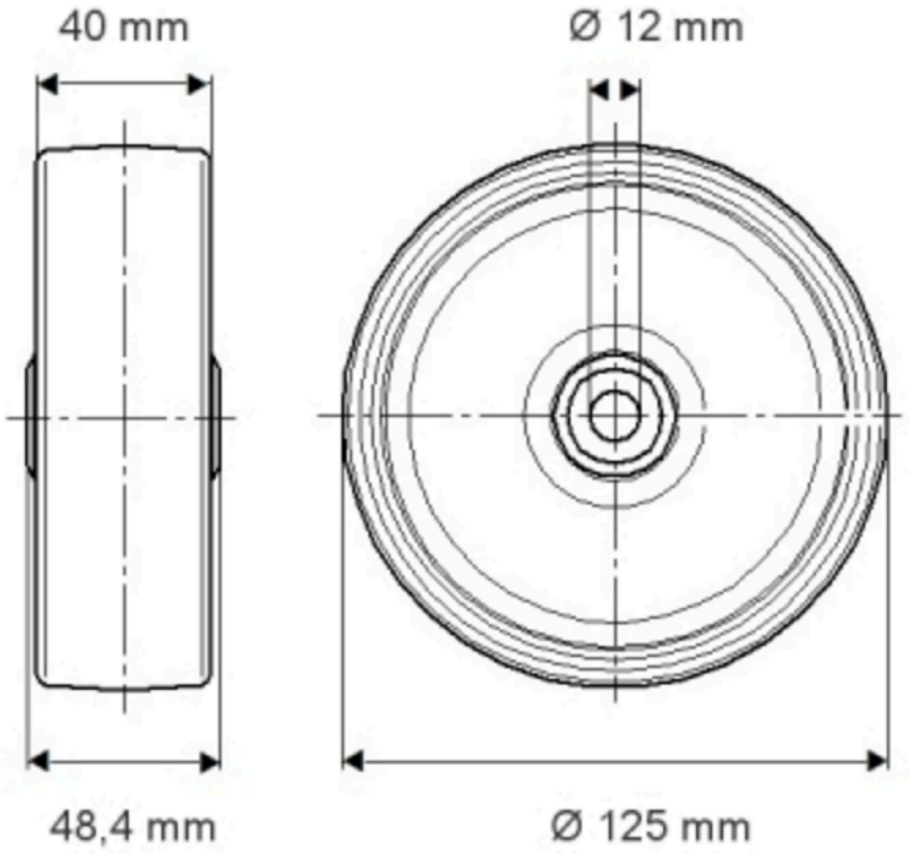

© Copyright 2026 TENTE International GmbH