INFORMACIÓ DE PRODUCTE

BUSHING

Kunststoff Huelse R48-27,5 Ø18 innen

EAN 4031582321746



La imatge pot diferir del producte original.

ACTUACIÓ

Resistència a a la corrosió	●●●○○

ATRIBUCIONS BÀSIQUES

Nom del producte	Casquet
Tipus	Accesorio
Conducció elèctrica	No
Inoxidable	No
Pes total	0,04 kg

FITACIÓ

Tipus de Fitting	Disminució Casquet, plaça
Pern Diamant	18 mm
Pern Longitud	62 mm

© Copyright 2026 TENTE International GmbH

BUSHING

Kunststoff Huelse R48-27,5 Ø18 innen

EAN 4031582321746

Número de comanda 00023608

Plànols del producte

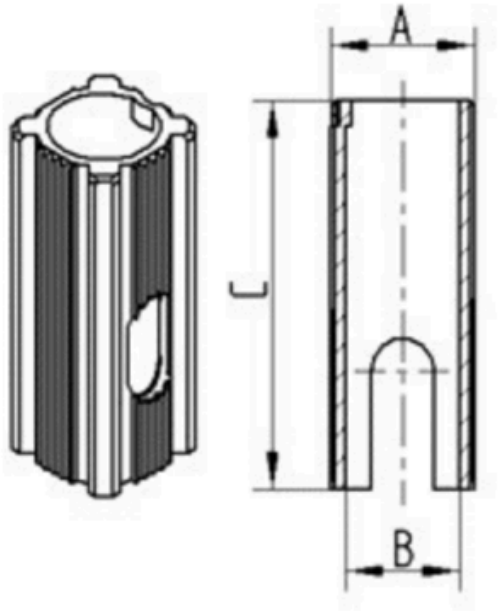

Bezeichnung	A	B	C
R48-22,5-Φ18	22,6	Φ18	62
R48-27,5-Φ18	27,5	Φ18	62
R48-27-Φ22	27	Φ22	45
R48-32-Φ22	32	Φ22	45
R48-36-Φ22	36	Φ22	60
R48-32-Φ28	32	Φ28	45
R48-33,65-Φ28	33,65	Φ28	45
R48-36-Φ28	36	Φ28	60

© Copyright 2026 TENTE International GmbH